PREMIUM QUALITY

MADE IN ITALY

DELFO®
WELDING TECHNOLOGIES

# TORCE E ACCESSORI PER SALDATURA AD ARCO **MIG / MAG – TIG**

CATALOGO GENERALE

www.delfoweld.com

# QUALITÀ&DESIGN

## DA SEMPRE LA NOSTRA

# STORIA

PREMIUM QUALITY

MADE IN ITALY

## CHI SIAMO

"DELFO S.r.l." un nuovo nome proposto da un direttivo che ha iniziato ad operare in questo settore nel 1973 fondando la OCIM S.r.l. L'obiettivo della nuova Azienda sarà **lo sviluppo di nuovi prodotti** al fine di mantenere e superare ulteriormente lo standard qualitativo che da sempre ci ha contraddistinto.

### INNOVAZIONE

Innovazione e qualità sono i fondamenti sui quali è concentrata l'azienda, per raggiungere questi obiettivi la Delfo S.r.l. investe consistenti risorse umane e finanziarie nello sviluppo di nuovi prodotti **al fine di offrire soluzioni tecniche all'avanguardia.**

### DISTRIBUZIONE

I prodotti Delfo S.r.l. sono distribuiti attraverso una **fitta rete di rivenditori specializzati** nel settore.

### PRODUZIONE

Grazie alla passione ed all' esperienza acquisita nel tempo, possiamo definirci **leader nella progettazione e realizzazione** di torce speciali, raffreddate ad aria e a liquido.

## INDICE


### DELFOMIG
**TORCE RAFFREDDATE AD ARIA E LIQUIDO**

| | | |
|---|---|---|
| **DM. 2** | | 6 |
| **DM. 3** | | 7 |
| **DM. 4** | | 8 |
| **TW. 1** | | 9 |
| **TW. 2** | | 10 |
| **TW. 4** | | 11 |
| **DM. 27** | NEW | 13 |
| **DM. 30** | | 14 |
| **DM. 50** | | 15 |
| **DM. 55** | | 17 |
| **DM. 65** | NEW | 18 |

### DELFOTIG
**TORCE RAFFREDDATE AD ARIA E LIQUIDO**

| | | |
|---|---|---|
| **DT. 9 / 9V** | | 20 |
| **DT. 17 / 17V** | | 21 |
| **DT. 26 / 26V** | | 22 |
| **DT. 18** | | 24 |
| **DT. 20** | | 25 |

### DELFOAUTOMIG
**TORCE RAFFREDDATE AD ARIA E LIQUIDO**

| | | |
|---|---|---|
| **AM.3** | NEW | 27 |
| **AM.30** | NEW | 28 |
| **AM.50** | NEW | 29 |
| **AM.55** | NEW | 30 |

**PARTI DI RICAMBIO per torce Compatibili OCIM® MIG - TIG** da pag 32 a pag 48

**RICAMBI E ACCESSORI MIG - TIG** da pag 49 a pag 55


PER TUTTE LE NOSTRE **NOVITÀ**

# DELFOMIG - AIR
## TORCE RAFFREDDATE AD ARIA

# BEING DIFFERENT

PREMIUM QUALITY

MADE IN ITALY

» **Nuova impugnatura ergonomica con inserti “Grip” per una migliore presa – bilanciatura ottimale.**

» **Nuovi diffusori gas con protezione esterna metallica, per una maggiore durata e resistenza alla temperatura.**

» **Snodo sferico rinnovato con raggio di movimento ottimale.**

# DM.2 - DELFOMIG - AIR

## TORCE RAFFREDDATE AD ARIA

**DM.2**
DELFO**MIG**
**AIR**

### DATI TECNICI

| | |
|---|---|
| **Technical data:** | (EN60974-7) |
| **Rating $CO^2$:** | 260A. |
| **Rating mixed Gas (M21):** | 200 A. |
| **Duty Cycle:** | 60% |
| **Wire Size:** | Ø 0,8-1,2 mm |

**SET 1 - PUNTA M8X30**

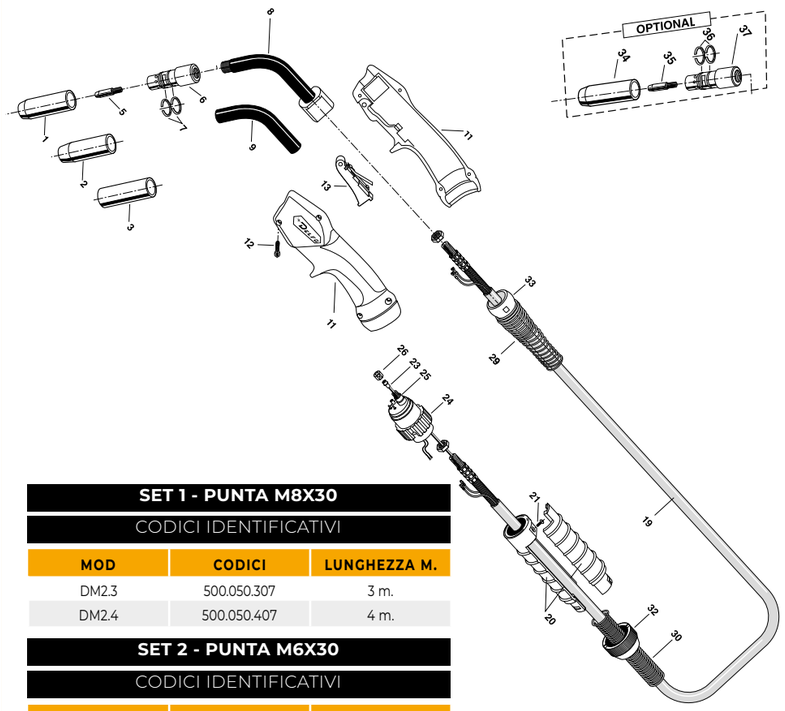


**SET 2 - PUNTA M6X30**

**SET 1 - PUNTA M8X30**

CODICI IDENTIFICATIVI

| MOD | CODICI | LUNGHEZZA M. |
|---|---|---|
| DM2.3 | 500.050.307 | 3 m. |
| DM2.4 | 500.050.407 | 4 m. |

**SET 2 - PUNTA M6X30**

CODICI IDENTIFICATIVI

| MOD | CODICI | LUNGHEZZA M. |
|---|---|---|
| DM2.3 | 500.040.307 | 3 m. |
| DM2.4 | 500.040.407 | 4 m. |

LISTA RICAMBI

| POS. | DESCRIZIONE | CODICE | CONF. |
|---|---|---|---|
| 1* | Ugello guidagas Stand. Øi. 15 | 179.105.110 | 5 |
| 2 | Ugello rastremato Øi. 12 | 179.109.107 | 5 |
| 3 | Ugello cilindrico Øi. 18 | 179.104.105 | 5 |
| 5 | Punta guidafilo Ø 0,8 Cu M8x30 | 147.010.308 | 25 |
| 5* | Punta guidafilo Ø 1,0 Cu M8x30 | 147.010.310 | 25 |
| 5 | Punta guidafilo Ø 1,2 Cu M8x30 | 147.010.312 | 25 |
| 5 | Punta guidafilo Ø 0,8 Cr-Zr M8x30 | 147.020.308 | 25 |
| 5 | Punta guidafilo Ø 1,0 Cr-Zr M8x30 | 147.020.310 | 25 |
| 5 | Punta guidafilo Ø 1,2 Cr-Zr M8x30 | 147.020.312 | 25 |
| 6 | Diffusore gas | 118.102.111 | 5 |
| 7 | Anello elastico | 101.101.104 | 20 |
| 8 | Corpo torcia con isolante | 516.103.005 | 1 |
| 9 | Tubo isolante "Wukon" | 140.104.130 | 1 |
| 11 | Impugnatura con viti | 537.100.111 | 1 |
| 12 | Vite impugnatura | 181.103.108 | 20 |
| 13 | Pulsante completo di interruttore | 146.101.112 | 5 |
| 19 | Cavo per torcia m.3 | 508.250.302 | 1 |
| 19 | Cavo per torcia m.4 | 508.250.402 | 1 |
| 20 | Supporto cavo terminale | 156.101.103 | 1 |
| 21 | Vite supporto | 181.106.101 | 20 |
| 23 | Guaina m.3 per fili Ø 0,6/1,0 | 130.020.302 | 1 |
| 23 | Guaina m.4 per fili Ø 0,6/1,0 | 130.020.402 | 1 |
| 23* | Guaina m.3 per fili Ø 1,0/1,2 | 130.050.302 | 1 |

(*) Standard

| POS. | DESCRIZIONE | CODICE | CONF. |
|---|---|---|---|
| 23* | Guaina m.4 per fili Ø 1,0/1,2 | 130.050.402 | 1 |
| 23 | Guaina m.3 per fili Al. Ø 0,8/1,0 Teflon | 134.110.302 | 1 |
| 23 | Guaina m.4 per fili Al. Ø 0,8/1,0 Teflon | 134.110.402 | 1 |
| 23 | Guaina m.3 per fili Al. Ø 1,0/1,2 Teflon | 134.060.302 | 1 |
| 23 | Guaina m.4 per fili Al. Ø 1,0/1,2 Teflon | 134.060.402 | 1 |
| 23 | Guaina m.4 per fili Al. Ø 0,8/1,0 Carbo | 134.030.402 | 1 |
| 23 | Guaina m.4 per fili Al. Ø 1,2/1,6 Carbo | 134.090.402 | 1 |
| 24 | Ghiera | 127.102.102 | 5 |
| 25 | Terminale Euro (spine mobili) | 142.105.107 | 1 |
| 26 | Dado fermo guaina | 117.101.101 | 10 |
| 29 | Molla (lato torcia) | 141.106.116 | 1 |
| 30 | Molla (lato terminale) | 141.106.107 | 1 |
| 32 | Ghiera supporto | 127.105.101 | 1 |
| 33 | Snodo impugnatura | 156.102.109 | 1 |
| 34A | Ugello guidagas Stand. Øi. 13 | 179.105.103 | 5 |
| 34B | Ugello rastremato Øi. 11 | 179.109.102 | 5 |
| 34C | Ugello cilindrico Øi. 16 | 179.104.102 | 5 |
| 35 | Punta guidafilo Ø 0,8 Cu M6x30 | 147.010.208 | 25 |
| 35 | Punta guidafilo Ø 1,0 Cu M6x30 | 147.010.210 | 25 |
| 35 | Punta guidafilo Ø 0,8 Cr-Zr M6x30 | 147.020.208 | 25 |
| 35 | Punta guidafilo Ø 1,0 Cr-Zr M6x30 | 147.020.210 | 25 |
| 36 | Anello elastico | 101.101.102 | 20 |
| 37 | Diffusore gas | 118.102.117 | 5 |

(*) Standard



# DM.3 - DELFOMIG - AIR

## TORCE RAFFREDDATE AD ARIA

**DM.3**
DELFO**MIG**
**AIR**

### DATI TECNICI

| | |
|---|---|
| **Technical data:** | (EN60974-7) |
| **Rating $CO^2$:** | 340A. |
| **Rating mixed Gas (M21):** | 220 A. |
| **Duty Cycle:** | 60% |
| **Wire Size:** | Ø 0,8-1,2 mm |

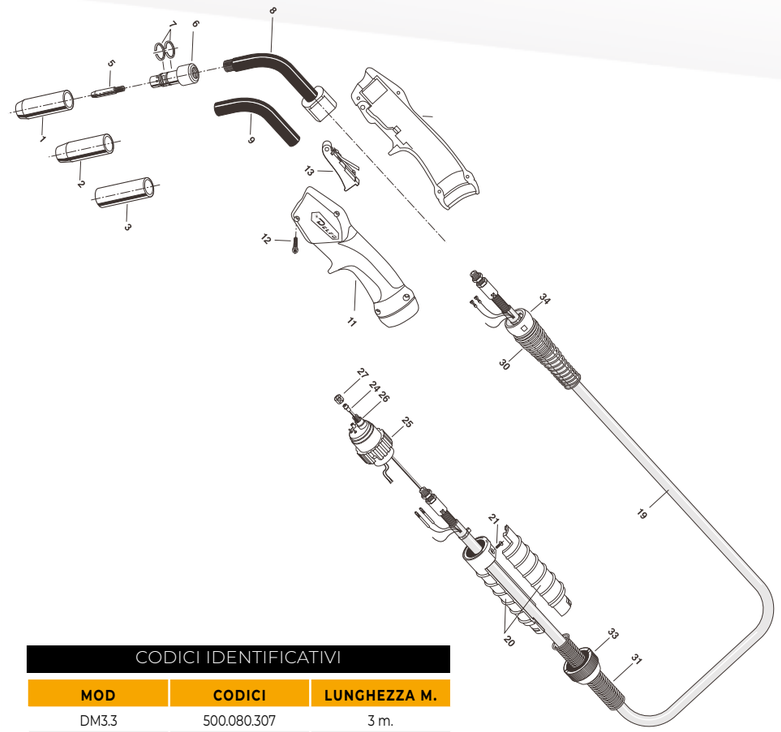

CODICI IDENTIFICATIVI

| MOD | CODICI | LUNGHEZZA M. |
|---|---|---|
| DM3.3 | 500.080.307 | 3 m. |
| DM3.4 | 500.080.407 | 4 m. |

LISTA RICAMBI

| POS. | DESCRIZIONE | CODICE | CONF. |
|---|---|---|---|
| 1* | Ugello guidagas Stand. Øi. 16 | 179.105.115 | 5 |
| 2 | Ugello rastremato Øi. 13 | 179.109.124 | 5 |
| 3 | Ugello cilindrico Øi. 20 | 179.104.112 | 5 |
| 5 | Punta guidafilo Ø 0,8 Cu M8x40 | 147.010.108 | 25 |
| 5* | Punta guidafilo Ø 1,0 Cu M8x40 | 147.010.110 | 25 |
| 5 | Punta guidafilo Ø 1,2 Cu M8x40 | 147.010.112 | 25 |
| 5 | Punta guidafilo Ø 0,8 Cr-Zr M8x40 | 147.020.108 | 25 |
| 5 | Punta guidafilo Ø 1,0 Cr-Zr M8x40 | 147.020.110 | 25 |
| 5 | Punta guidafilo Ø 1,2 Cr-Zr M8x40 | 147.020.112 | 25 |
| 6 | Diffusore gas | 118.102.119 | 5 |
| 7 | Anello elastico | 101.101.105 | 20 |
| 8 | Corpo torcia con isolante | 516.103.006 | 1 |
| 9 | Tubo isolante "Wukon" | 140.104.204 | 1 |
| 11 | Impugnatura con viti | 537.100.111 | 1 |
| 12 | Vite impugnatura | 181.103.108 | 20 |
| 13 | Pulsante completo di interruttore | 146.101.112 | 5 |
| 19 | Cavo per torcia m.3 | 508.350.302 | 1 |
| 19 | Cavo per torcia m.4 | 508.350.402 | 1 |

(*) Standard

| POS. | DESCRIZIONE | CODICE | CONF. |
|---|---|---|---|
| 20 | Supporto cavo terminale | 156.101.103 | 1 |
| 21 | Vite supporto | 181.106.101 | 20 |
| 24 | Guaina m.3 per fili Ø 0,6/1,0 | 130.020.302 | 1 |
| 24 | Guaina m.4 per fili Ø 0,6/1,0 | 130.020.402 | 1 |
| 24* | Guaina m.3 per fili Ø 1,0/1,2 | 130.050.302 | 1 |
| 24* | Guaina m.4 per fili Ø 1,0/1,2 | 130.050.402 | 1 |
| 24 | Guaina m.3 per fili Al. Ø 1,0/1,2 Teflon | 134.060.302 | 1 |
| 24 | Guaina m.4 per fili Al. Ø 1,0/1,2 Teflon | 134.060.402 | 1 |
| 24 | Guaina m.4 per fili Al. Ø 0,8/1,0 Carbo | 134.030.402 | 1 |
| 24 | Guaina m.4 per fili Al. Ø 1,2/1,6 Carbo | 134.090.402 | 1 |
| 25 | Ghiera | 127.102.102 | 5 |
| 26 | Terminale Euro (spine mobili) | 142.105.113 | 1 |
| 27 | Dado fermo guaina | 117.101.101 | 10 |
| 30 | Molla (lato torcia) | 141.106.116 | 1 |
| 31 | Molla (lato terminale) | 141.106.107 | 1 |
| 33 | Ghiera supporto | 127.105.101 | 1 |
| 34 | Snodo impugnatura | 156.102.109 | 1 |

(*) Standard

# **DM.4** - DELFO**MIG - AIR**

## TORCE RAFFREDDATE AD ARIA

**DM.4**
DELFO**MIG**
**AIR**

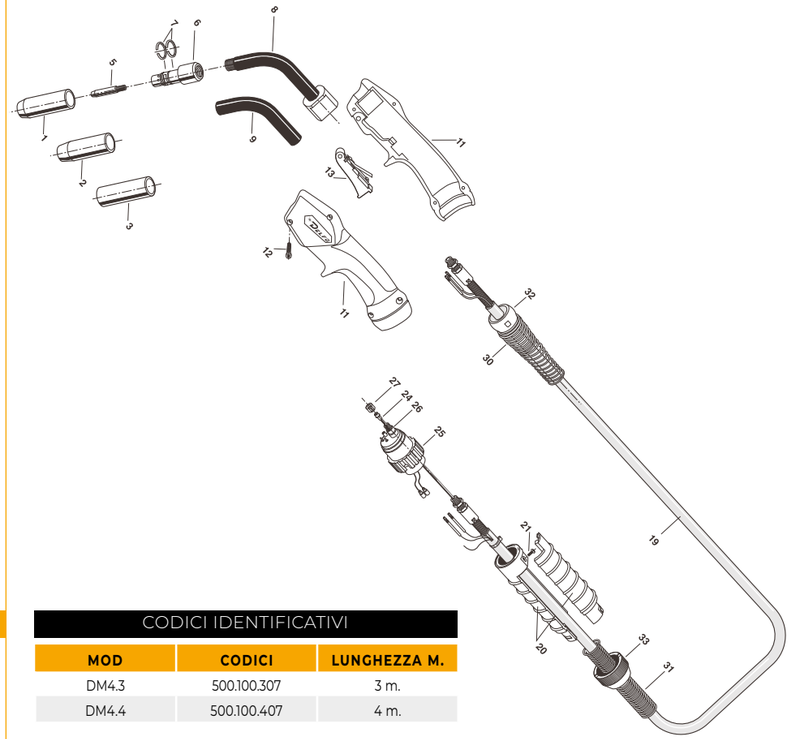


DATI TECNICI

| | |
|---|---|
| **Technical data:** | (EN60974-7) |
| **Rating $CO^2$:** | 400A. |
| **Rating mixed Gas (M21):** | 300 A. |
| **Duty Cycle:** | 60% |
| **Wire Size:** | Ø 0,8-1,6 mm |

CODICI IDENTIFICATIVI

| MOD | CODICI | LUNGHEZZA M. |
|---|---|---|
| DM4.3 | 500.100.307 | 3 m. |
| DM4.4 | 500.100.407 | 4 m. |

LISTA RICAMBI

| POS. | DESCRIZIONE | CODICE | CONF. | POS. | DESCRIZIONE | CODICE | CONF. |
|---|---|---|---|---|---|---|---|
| 1* | Ugello guidagas Stand. Øi. 17 | 179.105.113 | 5 | 19 | Cavo per torcia m.3 | 508.500.302 | 1 |
| 2 | Ugello rastremato Øi. 16 | 179.109.112 | 5 | 19 | Cavo per torcia m.4 | 508.500.402 | 1 |
| 3 | Ugello cilindrico Øi. 22 | 179.104.108 | 5 | 20 | Supporto cavo terminale | 156.101.103 | 1 |
| 5 | Punta guidafilo Ø 0,8 Cu M8x40 | 147.010.108 | 25 | 21 | Vite supporto | 181.106.101 | 20 |
| 5 | Punta guidafilo Ø 1,0 Cu M8x40 | 147.010.110 | 25 | 24 | Guaina m.3 per fili Ø 1,0/1,2 | 130.030.302 | 1 |
| 5* | Punta guidafilo Ø 1,2 Cu M8x40 | 147.010.112 | 25 | 24 | Guaina m.4 per fili Ø 1,0/1,2 | 130.030.402 | 1 |
| 5 | Punta guidafilo Ø 1,4 Cu M8x40 | 147.010.114 | 25 | 24* | Guaina m.3 per fili Ø 1,2/1,6 | 130.040.302 | 1 |
| 5 | Punta guidafilo Ø 1,6 Cu M8x40 | 147.010.116 | 25 | 24* | Guaina m.4 per fili Ø 1,2/1,6 | 130.040.402 | 1 |
| 5 | Punta guidafilo Ø 0,8 Cr-Zr M8x40 | 147.020.108 | 25 | 24 | Guaina m.3 per fili Al. Ø 1,0/1,2 Teflon | 134.060.302 | 1 |
| 5 | Punta guidafilo Ø 1,0 Cr-Zr M8x40 | 147.020.110 | 25 | 24 | Guaina m.4 per fili Al. Ø 1,0/1,2 Teflon | 134.060.402 | 1 |
| 5 | Punta guidafilo Ø 1,2 Cr-Zr M8x40 | 147.020.112 | 25 | 24 | Guaina m.3 per fili Al. Ø 1,2/1,6 Teflon | 134.070.302 | 1 |
| 5 | Punta guidafilo Ø 1,4 Cr-Zr M8x40 | 147.020.114 | 25 | 24 | Guaina m.4 per fili Al. Ø 1,2/1,6 Teflon | 130.070.402 | 1 |
| 5 | Punta guidafilo Ø 1,6 Cr-Zr M8x40 | 147.020.116 | 25 | 24 | Guaina m.4 per fili Al. Ø 0,8/1,0 Carbo | 134.030.402 | 1 |
| 6 | Diffusore gas | 118.102.122 | 5 | 24 | Guaina m.4 per fili Al. Ø 1,2/1,6 Carbo | 134.090.402 | 1 |
| 7 | Anello elastico | 101.101.103 | 20 | 25 | Ghiera | 127.102.102 | 5 |
| 8 | Corpo torcia con isolante | 516.103.007 | 1 | 26 | Terminale Euro (spine mobili) | 142.105.113 | 1 |
| 9 | Tubo isolante "Wukon" | 140.104.205 | 1 | 27 | Dado fermo guaina | 117.101.101 | 10 |
| 11 | Impugnatura con viti | 537.100.111 | 1 | 30 | Molla (lato torcia) | 141.106.116 | 1 |
| 12 | Vite impugnatura | 181.103.108 | 20 | 31 | Molla (lato terminale) | 141.106.107 | 1 |
| 13 | Pulsante completo di interruttore | 146.101.112 | 5 | 32 | Snodo impugnatura | 156.102.109 | 1 |
| (*) Standard | | | | 33 | Ghiera supporto | 127.105.101 | 1 |

(*) Standard

# **TW.1** - DELFO**MIG - AIR**

## TORCE RAFFREDDATE AD ARIA
CON PARTI DI RICAMBIO COMPATIBILI TWECO®

**TW.1**
DELFO**MIG**
**AIR**

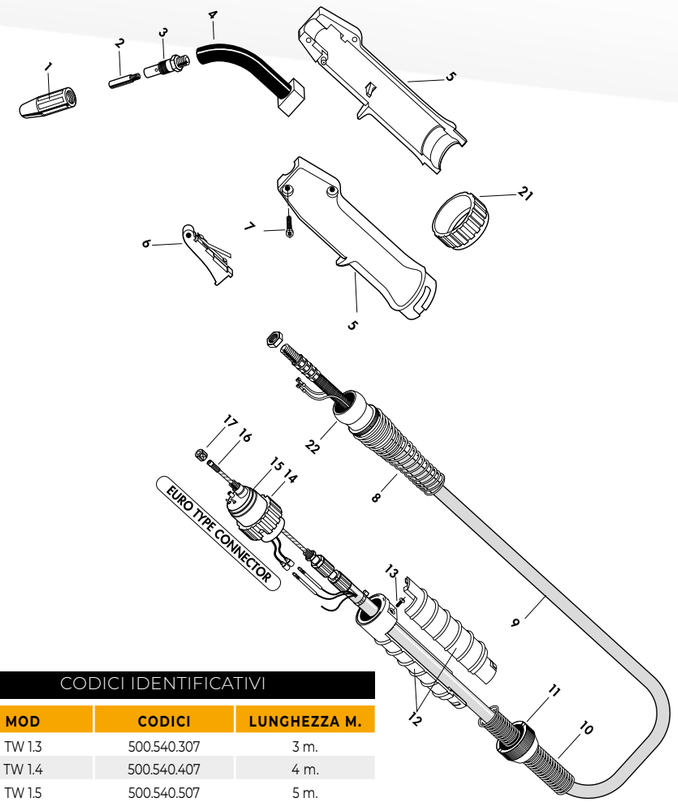


DATI TECNICI

| | |
|---|---|
| **Technical data:** | (EN60974-7) |
| **Rating $CO^2$:** | 220A. |
| **Rating mixed Gas (M21):** | 160 A. |
| **Duty Cycle:** | 60% |
| **Wire Size:** | Ø 0,8-1,0 mm |

CODICI IDENTIFICATIVI

| MOD | CODICI | LUNGHEZZA M. |
|---|---|---|
| TW 1.3 | 500.540.307 | 3 m. |
| TW 1.4 | 500.540.407 | 4 m. |
| TW 1.5 | 500.540.507 | 5 m. |

LISTA RICAMBI

| POS. | DESCRIZIONE | CODICE | CONF. | POS. | DESCRIZIONE | CODICE | CONF. |
|---|---|---|---|---|---|---|---|
| 1* | Ugello TW1 Øi.12,7 | 21-50 | 5 | 15 | Terminale Euro serie TW1 | 142.105.501 | 1 |
| 2 | Punta guidafilo ø 0,8 Cu | 11-30 | 25 | 16* | Guaina 4,5m. Per fili ø 0,8/1,2 | 42-4045-15 | 1 |
| 2 | Punta guidafilo ø 0,9 Cu | 11-35 | 25 | 17 | Dado fermo guaina | 117.101.501 | 10 |
| 2* | Punta guidafilo ø 1,0 Cu | 11-40 | 25 | 21 | Ghiera Impugnatura | 127.108.101 | 1 |
| 3 | Diffusore Gas TW.1 | 51 | 5 | 22 | Snodo per impugnatura | 156.102.106 | 1 |
| 4 | Corpo Torcia mod. TW.1 | 116.103.505 | 1 | | | | |
| 5 | Impugnatura con viti | 137.100.110 | 1 | | | | |
| 6 | Pulsante Arancione | 146.101.112 | 5 | | | | |
| 7 | Vite Impugnatura | 181.103.105 | 20 | | | | |
| 8 | Molla anteriore torcia | 141.106.110 | 1 | | | | |
| 9 | Cavo coassiale m.3 | 108.250.302 | 1 | | | | |
| 9 | Cavo coassiale m.4 | 108.250.402 | 1 | | | | |
| 9 | Cavo coassiale m.5 | 108.250.502 | 1 | | | | |
| 10 | Molla posteriore torcia | 141.106.107 | 1 | | | | |
| 11 | Ghiera supporto | 127.105.101 | 1 | | | | |
| 12 | Supporto posteriore torcia | 156.101.103 | 1 | | | | |
| 13 | Vite supporto posteriore | 181.106.101 | 20 | | | | |
| 14 | Ghiera Euro | 127.102.102 | 5 | | | | |

(*) Standard

(*) Standard

# **TW.2** - DELFO**MIG - AIR**

**TORCE RAFFREDDATE AD ARIA**
CON PARTI DI RICAMBIO COMPATIBILI TWECO®

**TW.2**
DELFO**MIG**
**AIR**

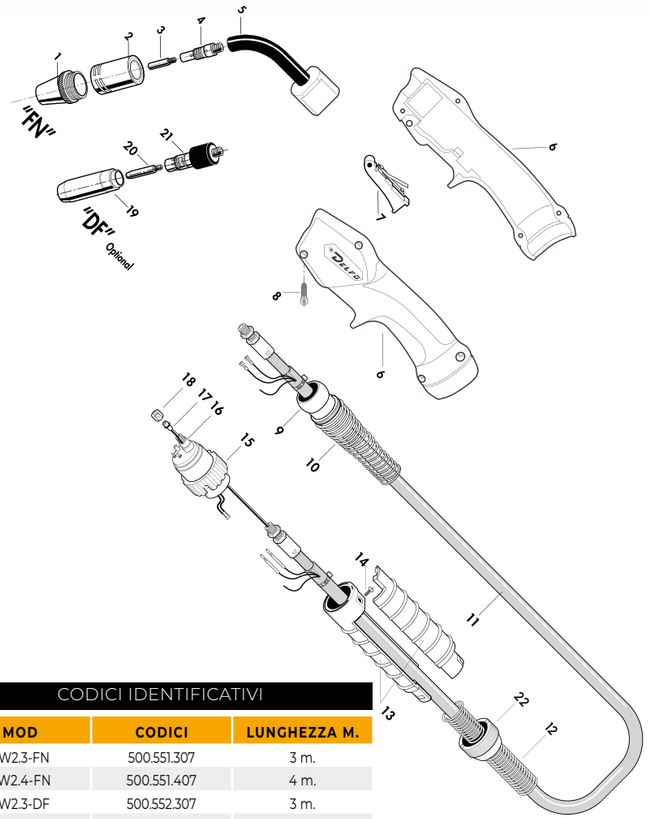


## DATI TECNICI

| | |
|---|---|
| **Technical data:** | (EN60974-7) |
| **Rating $CO^2$:** | 290A. |
| **Rating mixed Gas (M21):** | 250 A. |
| **Duty Cycle:** | 60% |
| **Wire Size:** | Ø 0,8-1,2 mm |

## CODICI IDENTIFICATIVI

| MOD | CODICI | LUNGHEZZA M. |
|---|---|---|
| TW2.3-FN | 500.551.307 | 3 m. |
| TW2.4-FN | 500.551.407 | 4 m. |
| TW2.3-DF | 500.552.307 | 3 m. |
| TW2.4-DF | 500.552.407 | 4 m. |

## LISTA RICAMBI

| POS. | DESCRIZIONE | CODICE | CONF. |
|---|---|---|---|
| 1* | Ugello conico Øi. 16 | 24CT-62-S | 2 |
| 2 | Bussola isolante | 34CT | 2 |
| 3 | Punta guidafilo Ø 0,8 Cu | 14H-35 | 25 |
| 3 | Punta guidafilo Ø 1,0 Cu | 14H-40 | 25 |
| 3* | Punta guidafilo Ø 1,2 Cu | 14H-45 | 25 |
| 4 | Diffusore gas | 52FN | 5 |
| 5 | Corpo torcia con isolante | 516.103.506 | 1 |
| 6 | Impugnatura con viti | 537.100.111 | 1 |
| 7 | Pulsante completo di interruttore | 146.101.112 | 5 |
| 8 | Vite impugnatura | 181.103.108 | 20 |
| 9 | Snodo impugnatura | 156.102.109 | 1 |
| 10 | Molla (lato torcia) | 141.106.116 | 1 |
| 11 | Cavo per torcia m.3 | 508.350.302 | 1 |
| 11 | Cavo per torcia m.4 | 508.350.402 | 1 |
| 12 | Molla (lato terminale) | 141.106.107 | 1 |
| 13 | Supporto cavo terminale | 156.101.103 | 1 |
| 14 | Vite supporto | 181.106.101 | 20 |
| 15 | Ghiera | 127.102.102 | 5 |

| POS. | DESCRIZIONE | CODICE | CONF. |
|---|---|---|---|
| 16 | Terminale Euro (spine mobili) con dado | 142.105.502 | 1 |
| 17 | Guaina m.4,5 per fili Ø 0,8/1,2 | 42-4045-15 | 1 |
| 18 | Dado fermo guaina | 117.101.501 | 10 |
| 19 | Ugello guidagas Øi. 15 | 179.105.114 | 5 |
| 19 | Ugello guidagas rastremato Øi. 12 | 179.109.118 | 5 |
| 20 | Punta guidafilo Ø 0,8 Cu M8x40 | 147.010.108 | 25 |
| 20 | Punta guidafilo Ø 1,0 Cu M8x40 | 147.010.110 | 25 |
| 20 | Punta guidafilo Ø 1,2 Cu M8x40 | 147.010.112 | 25 |
| 20 | Punta guidafilo Ø 0,8 Cr-Zr M8x40 | 147.020.108 | 25 |
| 20 | Punta guidafilo Ø 1,0 Cr-Zr M8x40 | 147.020.110 | 25 |
| 20 | Punta guidafilo Ø 1,2 Cr-Zr M8x40 | 147.020.112 | 25 |
| 21 | Diffusore gas | 118.102.510 | 5 |
| 22 | Ghiera supporto | 127.105.101 | 1 |

(*) Standard

# **TW.4** - DELFO**MIG - AIR**

**TORCE RAFFREDDATE AD ARIA**
CON PARTI DI RICAMBIO COMPATIBILI TWECO®

**TW.4**
DELFO**MIG**
**AIR**

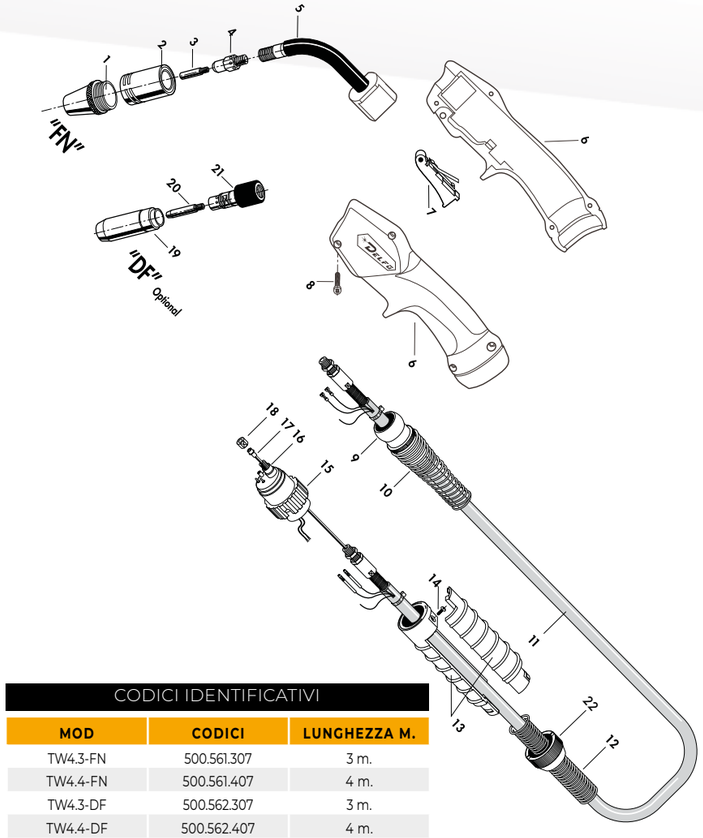


## DATI TECNICI

| | |
|---|---|
| **Technical data:** | (EN60974-7) |
| **Rating $CO^2$:** | 400A. |
| **Rating mixed Gas (M21):** | 340 A. |
| **Duty Cycle:** | 60% |
| **Wire Size:** | Ø 1,0-1,6 mm |

## CODICI IDENTIFICATIVI

| MOD | CODICI | LUNGHEZZA M. |
|---|---|---|
| TW4.3-FN | 500.561.307 | 3 m. |
| TW4.4-FN | 500.561.407 | 4 m. |
| TW4.3-DF | 500.562.307 | 3 m. |
| TW4.4-DF | 500.562.407 | 4 m. |

## LISTA RICAMBI

| POS. | DESCRIZIONE | CODICE | CONF. |
|---|---|---|---|
| 1* | Ugello conico Øi. 16 | 24CT-62-S | 2 |
| 2 | Bussola isolante | 34CT | 2 |
| 3 | Punta guidafilo Ø 0,8 Cu | 14H-35 | 25 |
| 3 | Punta guidafilo Ø 1,0 Cu | 14H-40 | 25 |
| 3* | Punta guidafilo Ø 1,2 Cu | 14H-45 | 25 |
| 3 | Punta guidafilo Ø 1,3 Cu | 14H-52 | 25 |
| 3 | Punta guidafilo Ø 1,6 Cu | 14H-116 | 25 |
| 4 | Diffusore gas | 54A | 5 |
| 5 | Corpo torcia con isolante | 516.103.507 | 1 |
| 6 | Impugnatura con viti | 537.100.111 | 1 |
| 7 | Pulsante completo di interruttore | 146.101.112 | 5 |
| 8 | Vite impugnatura | 181.103.108 | 20 |
| 9 | Snodo impugnatura | 156.102.109 | 1 |
| 10 | Molla (lato torcia) | 141.106.116 | 1 |
| 11 | Cavo per torcia m.3 | 508.500.302 | 1 |
| 11 | Cavo per torcia m.4 | 508.500.402 | 1 |
| 12 | Molla (lato terminale) | 141.106.107 | 1 |
| 13 | Supporto cavo terminale | 156.101.103 | 1 |
| 14 | Vite supporto | 181.106.101 | 20 |
| 15 | Ghiera | 127.102.102 | 5 |

| POS. | DESCRIZIONE | CODICE | CONF. |
|---|---|---|---|
| 16 | Terminale Euro (spine mobili) con dado | 142.105.502 | 1 |
| 17 | Guaina m.4,5 per fili Ø 0,8/1,2 | 44-3545-15 | 1 |
| 17 | Guaina m.4,5 per fili Ø 1,2/1,6 | 44-116-15 | 1 |
| 18 | Dado fermo guaina | 117.101.501 | 10 |
| 19 | Ugello guidagas Øi. 17 | 179.105.121 | 5 |
| 19 | Ugello guidagas rastremato Øi. 15 | 179.109.110 | 5 |
| 20 | Punta guidafilo Ø 0,8 Cu M8x40 | 147.010.108 | 25 |
| 20 | Punta guidafilo Ø 1,0 Cu M8x40 | 147.010.110 | 25 |
| 20 | Punta guidafilo Ø 1,2 Cu M8x40 | 147.010.112 | 25 |
| 20 | Punta guidafilo Ø 1,6 Cu M8x40 | 147.010.116 | 25 |
| 20 | Punta guidafilo Ø 0,8 Cr-Zr M8x40 | 147.020.108 | 25 |
| 20 | Punta guidafilo Ø 1,0 Cr-Zr M8x40 | 147.020.110 | 25 |
| 20 | Punta guidafilo Ø 1,2 Cr-Zr M8x40 | 147.020.112 | 25 |
| 20 | Punta guidafilo Ø 1,6 Cr-Zr M8x40 | 147.020.116 | 25 |
| 21 | Diffusore gas | 118.102.511 | 5 |
| 22 | Ghiera supporto | 127105101 | 1 |

(*) Standard

# BEING DIFFERENT

PREMIUM QUALITY

MADE IN ITALY

60%

Nuovo sistema di raffreddamento
a liquido, maggiorato del 60%

» **Nuova impugnatura ergonomica con inserti “Grip” per una migliore presa – bilanciatura ottimale.**

» **Nuovi portaugelli gas con protezione esterna metallica, per una maggiore durata e resistenza alla temperatura**.

» **Snodo sferico rinnovato con raggio di movimento ottimale.**

**DM.27**
DELFOMIG
LIQUID

## DATI TECNICI

| | |
|---|---|
| **Technical data:** | (EN60974-7) |
| **Rating $CO^2$:** | 300 A. |
| **Rating mixed Gas (M21):** | 270 A. |
| **Duty Cycle:** | 100% |
| **Wire Size:** | Ø 0,8 -1,2 mm |
| **Torch imput pressure:** | Min. 2,5 bar (Max. 3,5 bar) |
| **Min. flow rate:** | 1,3 l/min. |

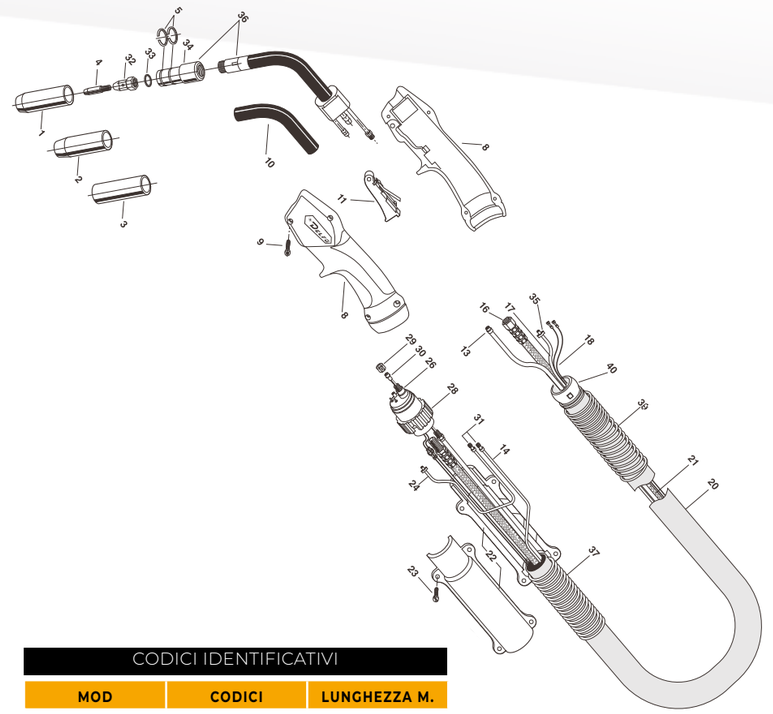

## CODICI IDENTIFICATIVI

| MOD | CODICI | LUNGHEZZA M. |
|---|---|---|
| DM27.3 | 501.070.307 | 3 m. |
| DM27.4 | 501.070.407 | 4 m. |

## LISTA RICAMBI

| POS. | DESCRIZIONE | CODICE | CONF. | POS. | DESCRIZIONE | CODICE | CONF. |
|---|---|---|---|---|---|---|---|
| 1* | Ugello guidagas Stand. Øi. 15 | 179.105.110 | 5 | 21 | Fascio cavi m.4 | 523.002.402 | 1 |
| 2 | Ugello rastremato Øi. 12 | 179.109.107 | 5 | 22 | Supporto cavo terminale | 156.101.106 | 1 |
| 3 | Ugello cilindrico Øi. 18 | 179.104.105 | 5 | 23 | Vite supporto | 181.103.103 | 20 |
| 4 | Punta guidafilo Ø 0,8 Cu M8x30 | 147.010.308 | 25 | 24 | Tubo ritorno acqua a metri | 202.090.050 | 1 |
| 4 | Punta guidafilo Ø 1,0 Cu M8x30 | 147.010.310 | 25 | 26 | Terminale Euro (spine mobili) | 142.105.121 | 1 |
| 4 | Punta guidafilo Ø 1,2 Cu M8x30 | 147.010.312 | 25 | 28 | Ghiera | 127.102.102 | 5 |
| 4 | Punta guidafilo Ø 0,8 Cr-Zr M8x30 | 147.020.308 | 25 | 29 | Dado fermo guaina | 117.101.101 | 10 |
| 4 | Punta guidafilo Ø 1,0 Cr-Zr M8x30 | 147.020.310 | 25 | 30* | Guaina m.3 per fili Ø 1,0/1,2 | 130.050.302 | 1 |
| 4* | Punta guidafilo Ø 1,2 Cr-Zr M8x30 | 147.020.312 | 25 | 30* | Guaina m.4 per fili Ø 1,0/1,2 | 130.050.402 | 1 |
| 5 | Anello elastico | 101.101.104 | 20 | 30 | Guaina m.3 per fili Al. Ø 1,0/1,2 Teflon | 134.060.302 | 1 |
| 8 | Impugnatura con viti | 537.100.111 | 1 | 30 | Guaina m.4 per fili Al. Ø 1,0/1,2 Teflon | 134.060.402 | 1 |
| 9 | Vite impugnatura | 181.103.108 | 20 | 30 | Guaina m.4 per fili Al. Ø 0,8/1,0 Carbo | 134.030.402 | 1 |
| 10 | Tubo isolante "Wukon" | 140.104.112 | 1 | 30 | Guaina m.4 per fili Al. Ø 1,2/1,6 Carbo | 134.090.402 | 1 |
| 11 | Pulsante completo di interruttore | 146.101.112 | 5 | 31 | Raccordo presa rapida | 150.108.115 | 10 |
| 13 | Portaguaina m.3 | 145.050.301 | 1 | 32 | Diffusore gas | 118.103.105 | 5 |
| 13 | Portaguaina m.4 | 145.050.401 | 1 | 33 | Rondella isolante | 151.105.107 | 10 |
| 16 | Cavo portacorrente raffreddato m.3 | 512.100.301 | 1 | 34 | Portaugello | 150.112.103 | 1 |
| 16 | Cavo portacorrente raffreddato m.4 | 512.100.401 | 1 | 35 | Anello stringitubo Ø 10,5 | 101.106.205 | 10 |
| 17 | Tubo passaggio acqua a metri | 202.090.050 | 1 | 36 | Corpo torcia con portaugello | 516.116.105 | 1 |
| 18 | Cavo comandi a metri | 143.101.102 | 1 | 37 | Molla (lato terminale) | 141.106.109 | 1 |
| 20 | Tubo protezione telato a metri | 175.300.280 | 1 | 39 | Molla (lato torcia) | 141.106.115 | 1 |
| 21 | Fascio cavi m.3 | 523.002.302 | 1 | 40 | Snodo impugnatura | 156.102.109 | 1 |

(*) Standard

(*) Standard

# DM.30 - DELFOMIG - LIQUID

## TORCE RAFFREDDATE A LIQUIDO

**DM.30**
DELFOMIG
**LIQUID**

DATI TECNICI

| | |
|---|---|
| **Technical data:** | (EN60974-7) |
| **Rating CO²:** | 330 A. |
| **Rating mixed Gas (M21):** | 300 A. |
| **Duty Cycle:** | 100% |
| **Wire Size:** | Ø 0,8 -1,2 mm |
| **Torch imput pressure:** | Min. 2,5 bar (Max. 3,5 bar) |
| **Min. flow rate:** | 1,3 l/min. |

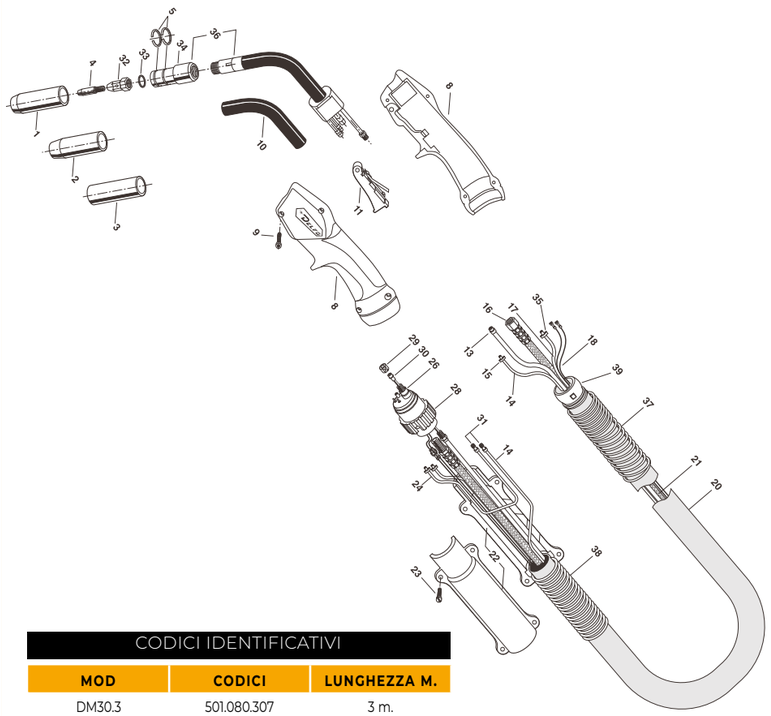

CODICI IDENTIFICATIVI

| MOD | CODICI | LUNGHEZZA M. |
|---|---|---|
| DM30.3 | 501.080.307 | 3 m. |
| DM30.4 | 501.080.407 | 4 m. |

LISTA RICAMBI

| POS. | DESCRIZIONE | CODICE | CONF. |
|---|---|---|---|
| 1* | Ugello guidagas Stand. Øi. 15 | 179.105.114 | 5 |
| 2 | Ugello rastremato Øi. 12 | 179.109.118 | 5 |
| 3 | Ugello cilindrico Øi. 18 | 179.104.109 | 5 |
| 4 | Punta guidafilo Ø 0,8 Cu M8x40 | 147.010.108 | 25 |
| 4 | Punta guidafilo Ø 1,0 Cu M8x40 | 147.010.110 | 25 |
| 4 | Punta guidafilo Ø 1,2 Cu M8x40 | 147.010.112 | 25 |
| 4 | Punta guidafilo Ø 0,8 Cr-Zr M8x40 | 147.020.108 | 25 |
| 4 | Punta guidafilo Ø 1,0 Cr-Zr M8x40 | 147.020.110 | 25 |
| 4* | Punta guidafilo Ø 1,2 Cr-Zr M8x40 | 147.020.112 | 25 |
| 5 | Anello elastico | 101.101.104 | 20 |
| 8 | Impugnatura con viti | 537.100.111 | 1 |
| 9 | Vite impugnatura | 181.103.108 | 20 |
| 10 | Tubo isolante "Wukon" | 140.104.112 | 1 |
| 11 | Pulsante completo di interruttore | 146.101.112 | 5 |
| 13 | Portaguaina m.3 | 145.050.301 | 1 |
| 13 | Portaguaina m.4 | 145.050.401 | 1 |
| 14 | Tubo passaggio gas a metri | 166.081.051 | 1 |
| 15 | Anello stringitubo Ø 9,5 | 101.106.202 | 10 |
| 16 | Cavo portacorrente raffreddato m.3 | 512.100.301 | 1 |
| 16 | Cavo portacorrente raffreddato m.4 | 512.100.401 | 1 |
| 17 | Tubo passaggio acqua a metri | 202.090.050 | 1 |
| 18 | Cavo comandi a metri | 143.101.102 | 1 |
| 20 | Tubo protezione telato a metri | 175.300.280 | 1 |
| 21 | Fascio cavi m.3 | 523.001.302 | 1 |
| 21 | Fascio cavi m.4 | 523.001.402 | 1 |
| 22 | Supporto cavo terminale | 156.101.106 | 1 |
| 23 | Vite supporto | 181.103.103 | 20 |
| 24 | Tubo ritorno acqua a metri | 202.090.050 | 1 |
| 26 | Terminale Euro (spine mobili) | 142.105.123 | 1 |
| 28 | Ghiera | 127.102.102 | 5 |
| 29 | Dado fermo guaina | 117.101.101 | 10 |
| 30* | Guaina m.3 per fili Ø 1,0/1,2 | 130.050.302 | 1 |
| 30* | Guaina m.4 per fili Ø 1,0/1,2 | 130.050.402 | 1 |
| 30 | Guaina m.3 per fili Al. Ø 1,0/1,2 Teflon | 134.060.302 | 1 |
| 30 | Guaina m.4 per fili Al. Ø 1,0/1,2 Teflon | 134.060.402 | 1 |
| 30 | Guaina m.4 per fili Al. Ø 0,8/1,0 Carbo | 134.030.402 | 1 |
| 30 | Guaina m.4 per fili Al. Ø 1,2/1,6 Carbo | 134.090.402 | 1 |
| 31 | Raccordo presa rapida | 150.108.115 | 10 |
| 32 | Diffusore gas | 118.103.105 | 5 |
| 33 | Rondella isolante | 151.105.107 | 10 |
| 34 | Portaugello | 150.112.103 | 1 |
| 35 | Anello stringitubo Ø 10,5 | 101.106.205 | 10 |
| 36 | Corpo torcia con portaugello | 516.116.104 | 1 |
| 37 | Molla (lato terminale) | 141.106.109 | 1 |
| 39 | Molla (lato torcia) | 141.106.115 | 1 |
| 40 | Snodo impugnatura | 156.102.109 | 1 |

(*) Standard



# DM.50 - DELFOMIG - LIQUID

## TORCE RAFFREDDATE A LIQUIDO CON PUNTA M8X30

**DM.50**
DELFOMIG
**LIQUID**

DATI TECNICI

| | |
|---|---|
| **Technical data:** | (EN60974-7) |
| **Rating CO²:** | 500 A. |
| **Rating mixed Gas (M21):** | 450 A. |
| **Duty Cycle:** | 100% |
| **Wire Size:** | Ø 0,8 -1,6 mm |
| **Pressione d'esercizio:** | Min. 2,5 bar (Max. 3,5 bar) |
| **Min. flow rate:** | 2,0 l/min. |

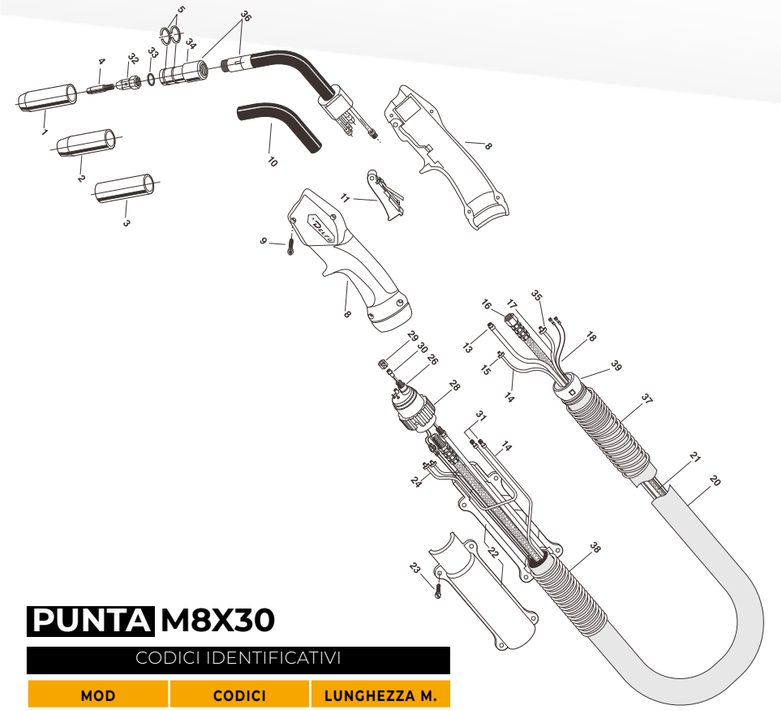

**PUNTA M8X30**

CODICI IDENTIFICATIVI

| MOD | CODICI | LUNGHEZZA M. |
|---|---|---|
| DM50.3 | 501.111.307 | 3 m. |
| DM50.4 | 501.111.407 | 4 m. |

LISTA RICAMBI

| POS. | DESCRIZIONE | CODICE | CONF. |
|---|---|---|---|
| 1* | Ugello guidagas Stand. Øi. 17 | 179.105.113 | 5 |
| 2 | Ugello rastremato Øi. 15 | 179.109.112 | 5 |
| 3 | Ugello cilindrico Øi. 22 | 179.104.113 | 5 |
| 4 | Punta guidafilo Ø 0,8 Cu M8x30 | 147.010.308 | 25 |
| 4 | Punta guidafilo Ø 1,0 Cu M8x30 | 147.010.310 | 25 |
| 4 | Punta guidafilo Ø 1,2 Cu M8x30 | 147.010.312 | 25 |
| 4 | Punta guidafilo Ø 1,6 Cu M8x30 | 147.010.316 | 25 |
| 4 | Punta guidafilo Ø 0,8 Cr-Zr M8x30 | 147.020.308 | 25 |
| 4 | Punta guidafilo Ø 1,0 Cr-Zr M8x30 | 147.020.310 | 25 |
| 4* | Punta guidafilo Ø 1,2 Cr-Zr M8x30 | 147.020.312 | 25 |
| 4 | Punta guidafilo Ø 1,6 Cr-Zr M8x30 | 147.020.316 | 25 |
| 5 | Anello elastico | 101.101.103 | 20 |
| 8 | Impugnatura con viti | 537.100.111 | 1 |
| 9 | Vite impugnatura | 181.103.108 | 20 |
| 10 | Tubo isolante "Wukon" | 140.104.115 | 1 |
| 11 | Pulsante completo di interruttore | 146.101.112 | 5 |
| 13 | Portaguaina m.3 | 145.050.301 | 1 |
| 13 | Portaguaina m.4 | 145.050.401 | 1 |
| 14 | Tubo passaggio gas a metri | 166.081.051 | 1 |
| 15 | Anello stringitubo Ø 9,5 | 101.106.202 | 10 |
| 16 | Cavo portacorrente raffreddato m.3 | 512.100.301 | 1 |
| 16 | Cavo portacorrente raffreddato m.4 | 512.100.401 | 1 |
| 17 | Tubo passaggio acqua a metri | 202.090.050 | 1 |
| 18 | Cavo comandi a metri | 143.101.102 | 1 |
| 20 | Tubo protezione telato a metri | 175.300.280 | 1 |
| 21 | Fascio cavi m.3 | 523.001.302 | 1 |
| 21 | Fascio cavi m.4 | 523.001.402 | 1 |
| 22 | Supporto cavo terminale | 156.101.106 | 1 |
| 23 | Vite supporto | 181.103.103 | 20 |
| 24 | Tubo ritorno acqua a metri | 202.090.050 | 1 |
| 26 | Terminale Euro (spine mobili) | 142.105.123 | 1 |
| 28 | Ghiera | 127.102.102 | 5 |
| 29 | Dado fermo guaina | 117.101.101 | 10 |
| 30* | Guaina m.3 per fili Ø 1,0/1,2 | 189.060.302 | 1 |
| 30* | Guaina m.4 per fili Ø 1,0/1,2 | 189.060.402 | 1 |
| 30 | Guaina m.3 per fili Ø 1,2/1,6 | 189.070.302 | 1 |
| 30 | Guaina m.4 per fili Ø 1,2/1,6 | 189.070.402 | 1 |
| 30 | Guaina m.3 per fili Al. Ø 1,0/1,2 Teflon | 134.060.302 | 1 |
| 30 | Guaina m.4 per fili Al. Ø 1,0/1,2 Teflon | 134.060.402 | 1 |
| 30 | Guaina m.3 per fili Al. Ø 1,2/1,6 Teflon | 134.070.302 | 1 |
| 30 | Guaina m.4 per fili Al. Ø 1,2/1,6 Teflon | 134.070.402 | 1 |
| 30 | Guaina m.4 per fili Al. Ø 0,8/1,0 Carbo | 134.030.402 | 1 |
| 30 | Guaina m.4 per fili Al. Ø 1,2/1,6 Carbo | 134.090.402 | 1 |
| 31 | Raccordo presa rapida | 150.108.115 | 10 |
| 32 | Diffusore gas | 118.103.106 | 5 |
| 33 | Rondella isolante | 151.105.106 | 10 |
| 34 | Portaugello | 150.112.102 | 1 |
| 35 | Anello stringitubo Ø 10,5 | 101.106.205 | 10 |
| 36 | Corpo torcia con portaugello | 516.116.103 | 1 |
| 37 | Molla (lato torcia) | 141.106.115 | 1 |
| 38 | Molla (lato terminale) | 141.106.109 | 1 |
| 39 | Snodo impugnatura | 156.102.109 | 1 |

(*) Standard

(*) Standard

# DM.50 - DELFOMIG - LIQUID

## TORCE RAFFREDDATE A LIQUIDO CON PUNTA M8X40

**DM.50**
DELFOMIG
**LIQUID**

DATI TECNICI

| | |
|---|---|
| **Technical data:** | (EN60974-7) |
| **Rating CO²:** | 500 A. |
| **Rating mixed Gas (M21):** | 450 A. |
| **Duty Cycle:** | 100% |
| **Wire Size:** | Ø 0,8 -1,6 mm |
| **Pressione d'esercizio:** | Min. 2,5 bar (Max. 3,5 bar) |
| **Min. flow rate:** | 2,0 l/min. |

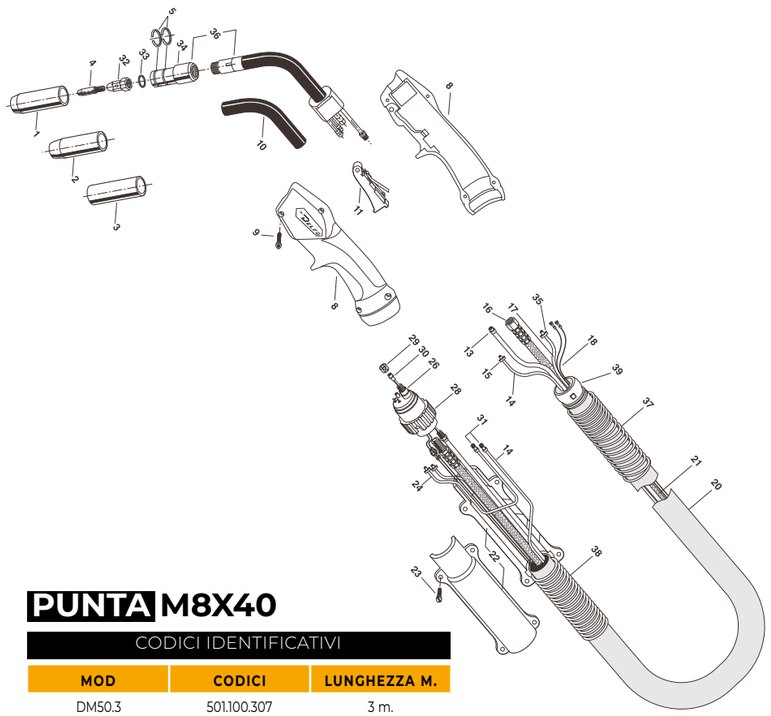

**PUNTA M8X40**

CODICI IDENTIFICATIVI

| MOD | CODICI | LUNGHEZZA M. |
|---|---|---|
| DM50.3 | 501.100.307 | 3 m. |
| DM50.4 | 501.100.407 | 4 m. |

LISTA RICAMBI

| POS. | DESCRIZIONE | CODICE | CONF. | POS. | DESCRIZIONE | CODICE | CONF. |
|---|---|---|---|---|---|---|---|
| 1* | Ugello guidagas Stand. Øi. 17 | 179.105.121 | 5 | 21 | Fascio cavi m.4 | 523.001.402 | 1 |
| 2 | Ugello rastremato Øi. 15 | 179.109.110 | 5 | 22 | Supporto cavo terminale | 156.101.106 | 1 |
| 3 | Ugello cilindrico Øi. 22 | 179.104.113 | 5 | 23 | Vite supporto | 181.103.103 | 20 |
| 4 | Punta guidafilo Ø 0,8 Cu M8x40 | 147.010.108 | 25 | 24 | Tubo ritorno acqua a metri | 202.090.050 | 1 |
| 4 | Punta guidafilo Ø 1,0 Cu M8x40 | 147.010.110 | 25 | 26 | Terminale Euro (spine mobili) | 142.105.123 | 1 |
| 4 | Punta guidafilo Ø 1,2 Cu M8x40 | 147.010.112 | 25 | 28 | Ghiera | 127.102.102 | 5 |
| 4 | Punta guidafilo Ø 1,6 Cu M8x40 | 147.010.116 | 25 | 29 | Dado fermo guaina | 117.101.101 | 10 |
| 4 | Punta guidafilo Ø 0,8 Cr-Zr M8x40 | 147.020.108 | 25 | 30* | Guaina m.3 per fili Ø 1,0/1,2 | 189.060.302 | 1 |
| 4 | Punta guidafilo Ø 1,0 Cr-Zr M8x40 | 147.020.110 | 25 | 30* | Guaina m.4 per fili Ø 1,0/1,2 | 189.060.402 | 1 |
| 4* | Punta guidafilo Ø 1,2 Cr-Zr M8x40 | 147.020.112 | 25 | 30 | Guaina m.3 per fili Ø 1,2/1,6 | 189.070.302 | 1 |
| 4 | Punta guidafilo Ø 1,6 Cr-Zr M8x40 | 147.020.116 | 25 | 30 | Guaina m.4 per fili Ø 1,2/1,6 | 189.070.402 | 1 |
| 5 | Anello elastico | 101.101.103 | 20 | 30 | Guaina m.3 per fili Al. Ø 1,0/1,2 Teflon | 134.060.302 | 1 |
| 8 | Impugnatura con viti | 537.100.111 | 1 | 30 | Guaina m.4 per fili Al. Ø 1,0/1,2 Teflon | 134.060.402 | 1 |
| 9 | Vite impugnatura | 181.103.108 | 20 | 30 | Guaina m.3 per fili Al. Ø 1,2/1,6 Teflon | 134.070.302 | 1 |
| 10 | Tubo isolante "Wukon" | 140.104.115 | 1 | 30 | Guaina m.4 per fili Al. Ø 1,2/1,6 Teflon | 134.070.402 | 1 |
| 11 | Pulsante completo di interruttore | 146.101.112 | 5 | 30 | Guaina m.4 per fili Al. Ø 0,8/1,0 Carbo | 134.030.402 | 1 |
| 13 | Portaguaina m.3 | 145.050.301 | 1 | 30 | Guaina m.4 per fili Al. Ø 1,2/1,6 Carbo | 134.090.402 | 1 |
| 13 | Portaguaina m.4 | 145.050.401 | 1 | 31 | Raccordo presa rapida | 150.108.115 | 10 |
| 14 | Tubo passaggio gas a metri | 166.081.051 | 1 | 32 | Diffusore gas | 118.103.106 | 5 |
| 15 | Anello stringitubo Ø 9,5 | 101.106.202 | 10 | 33 | Rondella isolante | 151.105.106 | 10 |
| 16 | Cavo portacorrente raffreddato m.3 | 512.100.301 | 1 | 34 | Portaugello | 150.112.102 | 1 |
| 16 | Cavo portacorrente raffreddato m.4 | 512.100.401 | 1 | 35 | Anello stringitubo Ø 10,5 | 101.106.205 | 10 |
| 17 | Tubo passaggio acqua a metri | 202.090.050 | 1 | 36 | Corpo torcia con portaugello | 516.116.103 | 1 |
| 18 | Cavo comandi a metri | 143.101.102 | 1 | 37 | Molla (lato torcia) | 141.106.115 | 1 |
| 20 | Tubo protezione telato a metri | 175.300.280 | 1 | 38 | Molla (lato terminale) | 141.106.109 | 1 |
| 21 | Fascio cavi m.3 | 523.001.302 | 1 | 39 | Snodo impugnatura | 156.102.109 | 1 |

(*) Standard



# DM.55 - DELFOMIG - LIQUID

## TORCE RAFFREDDATE A LIQUIDO

**DM.55**
DELFOMIG
**LIQUID**

DATI TECNICI

| | |
|---|---|
| **Technical data:** | (EN60974-7) |
| **Rating CO²:** | 550 A. |
| **Rating mixed Gas (M21):** | 500 A. |
| **Duty Cycle:** | 100% |
| **Wire Size:** | Ø 0,8 -1,6 mm |
| **Pressione d'esercizio:** | Min. 2,5 bar (Max. 3,5 bar) |
| **Min. flow rate:** | 1,4 l/min. |

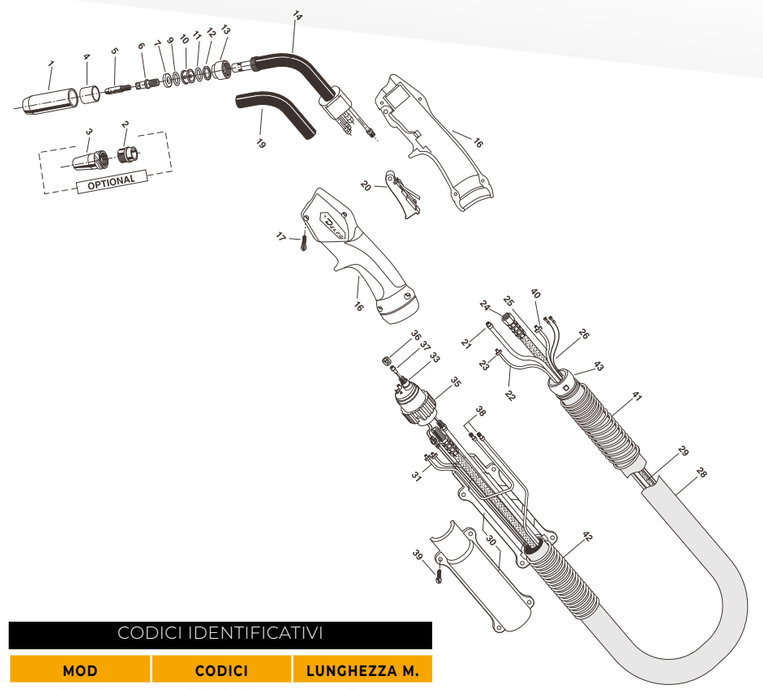


CODICI IDENTIFICATIVI

| MOD | CODICI | LUNGHEZZA M. |
|---|---|---|
| DM55.3 | 501.150.307 | 3 m. |
| DM55.4 | 501.150.407 | 4 m. |

LISTA RICAMBI

| POS. | DESCRIZIONE | CODICE | CONF. | POS. | DESCRIZIONE | CODICE | CONF. |
|---|---|---|---|---|---|---|---|
| 1* | Ugello guidagas Stand. Øi. 17 | 179.105.109 | 5 | 24 | Cavo portacorrente raffreddato m.3 | 512.100.301 | 1 |
| 2 | Ugello posteriore | 179.108.102 | 5 | 24 | Cavo portacorrente raffreddato m.4 | 512.100.401 | 1 |
| 3 | Ugello anteriore Øi. 17 | 179.102.102 | 5 | 25 | Tubo passaggio acqua a metri | 202.090.050 | 1 |
| 4 | Bussola isolante | 103.102.102 | 5 | 26 | Cavo comandi a metri | 143.101.102 | 1 |
| 5 | Punta guidafilo Ø 0,8 Cu M8x30 | 147.010.308 | 25 | 28 | Tubo protezione telato a metri | 175.300.280 | 1 |
| 5 | Punta guidafilo Ø 1,0 Cu M8x30 | 147.010.310 | 25 | 29 | Fascio cavi m.3 | 523.001.302 | 1 |
| 5 | Punta guidafilo Ø 1,2 Cu M8x30 | 147.010.312 | 25 | 29 | Fascio cavi m.4 | 523.001.402 | 1 |
| 5 | Punta guidafilo Ø 1,6 Cu M8x30 | 147.010.316 | 25 | 30 | Supporto cavo terminale | 156.101.106 | 1 |
| 5 | Punta guidafilo Ø 0,8 Cr-Zr M8x30 | 147.020.308 | 25 | 31 | Tubo ritorno acqua a metri | 202.090.050 | 1 |
| 5 | Punta guidafilo Ø 1,0 Cr-Zr M8x30 | 147.020.310 | 25 | 33 | Terminale Euro (spine mobili) | 142.105.123 | 1 |
| 5* | Punta guidafilo Ø 1,2 Cr-Zr M8x30 | 147.020.312 | 25 | 35 | Ghiera | 127.102.102 | 5 |
| 5 | Punta guidafilo Ø 1,6 Cr-Zr M8x30 | 147.020.316 | 25 | 36 | Dado fermo guaina | 117.101.101 | 10 |
| 6 | Diffusore gas | 118.103.103 | 5 | 37* | Guaina m.3 per fili Ø 1,0/1,2 | 189.060.302 | 1 |
| 7 | Rondella di sostegno isolante | 151.104.104 | 10 | 37* | Guaina m.4 per fili Ø 1,0/1,2 | 189.060.402 | 1 |
| 9 | Guarnizione | 135.101.103 | 10 | 37 | Guaina m.3 per fili Ø 1,2/1,6 | 189.070.302 | 1 |
| 10 | Distributore acqua | 119.101.103 | 10 | 37 | Guaina m.4 per fili Ø 1,2/1,6 | 189.070.402 | 1 |
| 11 | Guarnizione | 135.101.103 | 10 | 37 | Guaina m.3 per fili Al. Ø 1,0/1,2 Teflon | 134.060.302 | 1 |
| 12 | Rondella di pressione | 151.103.104 | 10 | 37 | Guaina m.4 per fili Al. Ø 1,0/1,2 Teflon | 134.060.402 | 1 |
| 13 | Ghiera corpo torcia | 127.101.103 | 5 | 37 | Guaina m.3 per fili Al. Ø 1,2/1,6 Teflon | 134.070.302 | 1 |
| 14 | Corpo torcia | 516.101.106 | 1 | 37 | Guaina m.4 per fili Al. Ø 1,2/1,6 Teflon | 134.070.402 | 1 |
| 16 | Impugnatura con viti | 537.100.111 | 1 | 37 | Guaina m.4 per fili Al. Ø 0,8/1,0 Carbo | 134.030.402 | 1 |
| 17 | Vite impugnatura | 181.103.108 | 20 | 37 | Guaina m.4 per fili Al. Ø 1,2/1,6 Carbo | 134.090.402 | 1 |
| 19 | Tubo isolante "Wukon" | 140.104.116 | 1 | 38 | Raccordo presa rapida | 150.108.115 | 10 |
| 20 | Pulsante completo di interruttore | 146.101.112 | 5 | 39 | Vite supporto | 181.103.103 | 20 |
| 21 | Portaguaina m.3 | 145.050.301 | 1 | 40 | Anello stringitubo Ø 10,5 | 101.106.205 | 10 |
| 21 | Portaguaina m.4 | 145.050.401 | 1 | 41 | Molla (lato torcia) | 141.106.115 | 1 |
| 22 | Tubo passaggio gas a metri | 166.081.051 | 1 | 42 | Molla (lato terminale) | 141.106.109 | 1 |
| 23 | Anello stringitubo Ø 9,5 | 101.106.202 | 10 | 43 | Snodo impugnatura | 156.102.109 | 1 |

(*) Standard

(*) Standard

# DM.65 - DELFOMIG - LIQUID

## TORCE RAFFREDDATE A LIQUIDO

**DM.65**
DELFOMIG
**LIQUID**

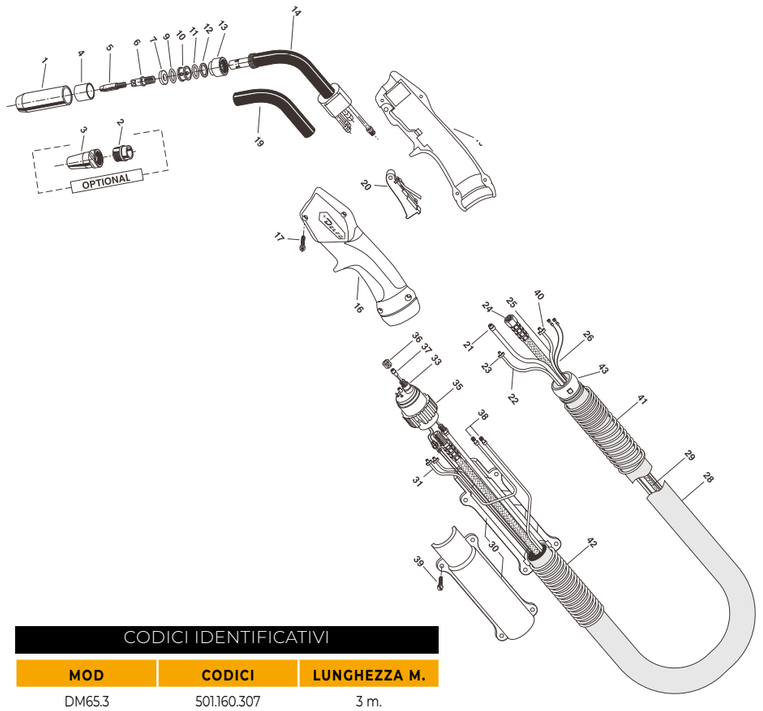


### DATI TECNICI

| | |
|---|---|
| **Technical data:** | (EN60974-7) |
| **Rating $CO^2$:** | 650 A. |
| **Rating mixed Gas (M21):** | 600 A. |
| **Duty Cycle:** | 100% |
| **Wire Size:** | Ø 1,0 -2,0 mm |
| **Pressione d'esercizio:** | Min. 2,5 bar (Max. 3,5 bar) |
| **Min. flow rate:** | 1,4 l/min. |

### CODICI IDENTIFICATIVI

| MOD | CODICI | LUNGHEZZA M. |
|---|---|---|
| DM65.3 | 501.160.307 | 3 m. |
| DM65.4 | 501.160.407 | 4 m. |

### LISTA RICAMBI

| POS. | DESCRIZIONE | CODICE | CONF. |
|---|---|---|---|
| 1* | Ugello guidagas Stand. Øi. 19 | 179.105.107 | 5 |
| 2 | Ugello posteriore | 179.108.101 | 5 |
| 3 | Ugello anteriore Øi. 19 | 179.102.101 | 5 |
| 4 | Bussola isolante | 103.102.101 | 5 |
| 5 | Punta guidafilo Ø 1,0 Cu M8x40 | 147.010.110 | 25 |
| 5 | Punta guidafilo Ø 1,2 Cu M8x40 | 147.010.112 | 25 |
| 5 | Punta guidafilo Ø 1,6 Cu M8x40 | 147.010.116 | 25 |
| 5 | Punta guidafilo Ø 2,0 Cu M8x40 | 147.010.120 | 25 |
| 5 | Punta guidafilo Ø 1,0 Cr-Zr M8x40 | 147.020.110 | 25 |
| 5* | Punta guidafilo Ø 1,2 Cr-Zr M8x40 | 147.020.112 | 25 |
| 5 | Punta guidafilo Ø 1,6 Cr-Zr M8x40 | 147.020.116 | 25 |
| 5 | Punta guidafilo Ø 2,0 Cr-Zr M8x40 | 147.020.120 | 25 |
| 6 | Diffusore gas | 118.103.107 | 5 |
| 7 | Rondella di sostegno isolante | 151.104.105 | 10 |
| 9 | Guarnizione | 135.101.101 | 10 |
| 10 | Distributore acqua | 119.101.101 | 10 |
| 11 | Guarnizione | 135.101.101 | 10 |
| 12 | Rondella di pressione | 151.103.105 | 10 |
| 13 | Ghiera corpo torcia | 127.101.104 | 5 |
| 14 | Corpo torcia | 516.101.107 | 1 |
| 16 | Impugnatura con viti | 537.101.101 | 1 |
| 17 | Vite impugnatura | 181.103.108 | 20 |
| 19 | Tubo isolante "Wukon" | 140.104.107 | 1 |
| 20 | Pulsante completo di interruttore | 146.101.112 | 5 |
| 21 | Portaguaina m.3 | 145.050.301 | 1 |
| 21 | Portaguaina m.4 | 145.050.401 | 1 |
| 22 | Tubo passaggio gas a metri | 166.081.051 | 1 |

| POS. | DESCRIZIONE | CODICE | CONF. |
|---|---|---|---|
| 23 | Anello stringitubo Ø 9,5 | 101.106.202 | 10 |
| 24 | Cavo portacorrente raffreddato m.3 | 512.100.301 | 1 |
| 24 | Cavo portacorrente raffreddato m.4 | 512.100.401 | 1 |
| 25 | Tubo passaggio acqua a metri | 202.090.050 | 1 |
| 26 | Cavo comandi a metri | 143.101.102 | 1 |
| 28 | Tubo protezione telato a metri | 175.300.280 | 1 |
| 29 | Fascio cavi m.3 | 523.001.302 | 1 |
| 29 | Fascio cavi m.4 | 523.001.402 | 1 |
| 30 | Supporto cavo terminale | 156.101.106 | 1 |
| 31 | Tubo ritorno acqua a metri | 202.090.050 | 1 |
| 33 | Terminale Euro (spine mobili) | 142.105.123 | 1 |
| 35 | Ghiera | 127.102.102 | 5 |
| 36 | Dado fermo guaina | 117.101.101 | 10 |
| 37* | Guaina m.3 per fili Ø 1,0/1,2 | 189.060.302 | 1 |
| 37* | Guaina m.4 per fili Ø 1,0/1,2 | 189.060.402 | 1 |
| 37 | Guaina m.3 per fili Ø 1,2/1,6 | 189.070.302 | 1 |
| 37 | Guaina m.4 per fili Ø 1,2/1,6 | 189.070.402 | 1 |
| 37 | Guaina m.3 per fili Al. Ø 1,0/1,2 Teflon | 134.060.302 | 1 |
| 37 | Guaina m.4 per fili Al. Ø 1,0/1,2 Teflon | 134.060.402 | 1 |
| 37 | Guaina m.3 per fili Al. Ø 1,2/1,6 Teflon | 134.070.302 | 1 |
| 37 | Guaina m.4 per fili Al. Ø 1,2/1,6 Teflon | 134.070.402 | 1 |
| 37 | Guaina m.4 per fili Al. Ø 0,8/1,0 Carbo | 134.030.402 | 1 |
| 37 | Guaina m.4 per fili Al. Ø 1,2/1,6 Carbo | 134.090.402 | 1 |
| 38 | Raccordo presa rapida | 150.108.115 | 10 |
| 39 | Vite supporto | 181.103.103 | 20 |
| 40 | Anello stringitubo Ø 10,5 | 101.106.205 | 10 |
| 41 | Molla (lato torcia) | 141.106.115 | 1 |
| 42 | Molla (lato terminale) | 141.106.109 | 1 |
| 43 | Snodo impugnatura | 156.102.109 | 1 |

(*) Standard



# DELFOTIG

## TORCE RAFFREDDATE AD ARIA E LIQUIDO

# BEING DIFFERENT

PREMIUM QUALITY

MADE IN ITALY

- **Nuova impugnatura ergonomica con inserti "Grip" per una migliore presa – bilanciatura ottimale.**
- **Nuova serie di pulsanti e comandi remoti integrati nell'impugnatura – Applicazione facile e veloce.**
- **Snodo sferico rinnovato con raggio di movimento ottimale.**
- **Nuovo design del supporto cavo terminale, lato macchina.**

# DT.9 / 9V - DELFOTIG - AIR

## TORCE RAFFREDDATE AD ARIA

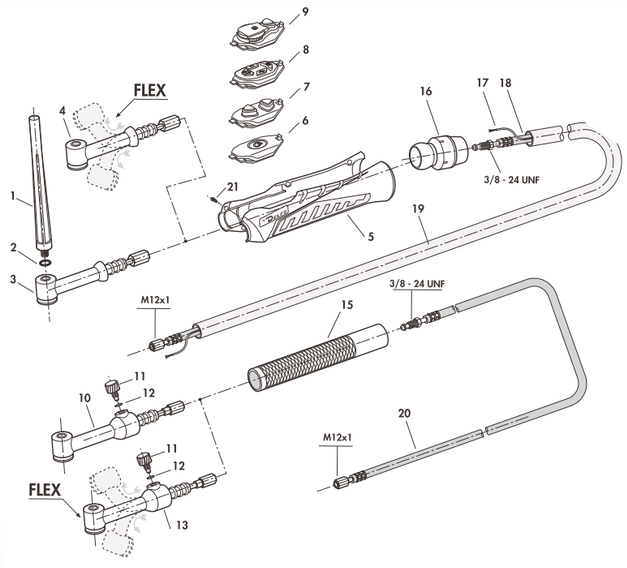


**DT.9 / 9V**
DELFOTIG
AIR

### DATI TECNICI

| | |
|---|---|
| **Technical data:** | (EN60974-7) |
| **Rating:** | 110 A. DC |
| | 80 A. AC |
| **Duty Cycle:** | 35% |
| **Tungsten Electrodes:** | 0,5-1,6 mm |

### CODICI IDENTIFICATIVI

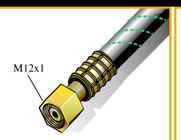

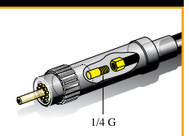


| MOD. | CAVI LIBERI | D. 50/70 | MK |
|---|---|---|---|
| DT.9.4 | 401.011.040 | 401.011.041 | 401.011.043 |
| DT.9.8 | 401.011.080 | 401.011.081 | 401.011.083 |
| DT.9F.4 (Flex) | 401.111.040 | 401.111.041 | 401.111.043 |
| DT.9F.8 (Flex) | 401.111.080 | 401.111.081 | 401.111.083 |
| DT.9A.4 (DIRITTA) | 401.400.040 | 401.400.041 | - |
| DT.9A.8 (DIRITTA) | 401.400.080 | 401.400.081 | - |
| DT.9V.4 | 401.200.040 | 401.200.041 | - |
| DT.9V.8 | 401.200.080 | 401.200.081 | - |
| DT.9VF.4 | 401.300.040 | 401.300.041 | - |
| DT.9VF.8 | 401.300.080 | 401.300.081 | - |

### LISTA RICAMBI

| POS. | DESCRIZIONE | CODICE | CONF. | POS. | DESCRIZIONE | CODICE | CONF. |
|---|---|---|---|---|---|---|---|
| 1 | Cappellotto lungo TIG 9-20 | 321.102.102 | 10 | 11 | Valvola con "O" ring | 330.101.101 | 1 |
| 2 | Guarnizione "o" ring | 101.102.112 | 10 | 12 | Guarnizione "o" ring | 101.102.112 | 10 |
| 3 | Corpo torcia standard | 416.103.009 | 1 | 13 | Corpo torcia flessibile con valvola | 416.108.109 | 1 |
| 4 | Corpo torcia flessibile | 416.107.009 | 1 | 15 | Impugnatura piccola tonda | 437.102.101 | 1 |
| 5 | Impugnatura piccola con viti | 437.101.101 | 1 | 16 | Snodo impugnatura piccola | 456.102.101 | 1 |
| 6 | Pulsante singolo completo di kit protezione | 439.000.101 | 1 | 17 | Cavo comandi da m.4 completo di connettore | 443.001.401 | 1 |
| 7 | Pulsante con 2 contatti completo di kit protezione | 439.000.102 | 1 | 17 | Cavo comandi da m.8 completo di connettore | 443.001.801 | 1 |
| 8 | Pulsante con 4 contatti completo di kit protezione | 439.000.103 | 1 | 18 | Cavo portacorrente da m.4 | 324.010.404 | 1 |
| 9 | Pulsante con poteziometro 4,7 Kohm | 439.001.004 | 1 | 18 | Cavo portacorrente da m.8 | 324.010.804 | 1 |
| 9 | Pulsante con poteziometro 10 Kohm | 439.001.010 | 1 | 19 | Protezione in tela "TUBIX" a metri | 175.002.220 | 1 |
| 10 | Corpo torcia con valvola | 416.105.009 | 1 | 20 | Cavo portacorrente per valvola m.4 | 324.020.404 | 1 |
| | | | | 20 | Cavo portacorrente per valvola m.8 | 324.020.804 | 1 |
| | | | | 21 | Vite impugnatura | 181.104.103 | 20 |

# DT.17/ 17V - DELFOTIG - AIR

## TORCE RAFFREDDATE AD ARIA

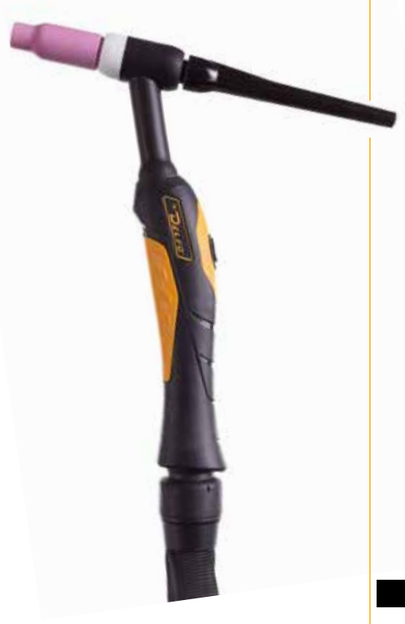

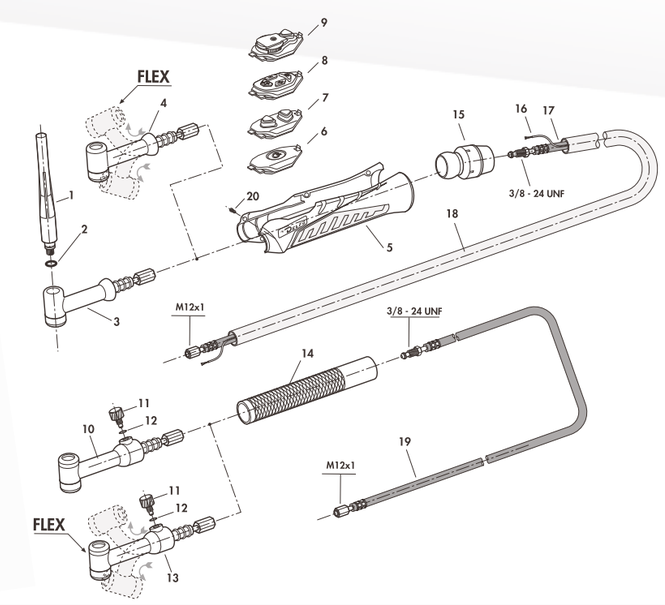


**DT.17 / 17V**
DELFOTIG
AIR

### DATI TECNICI

| | |
|---|---|
| **Technical data:** | (EN60974-7) |
| **Rating:** | 140A. DC |
| | 100 A. AC |
| **Duty Cycle:** | 35% |
| **Tungsten Electrodes:** | 0,5-2,4 mm |

### CODICI IDENTIFICATIVI

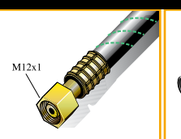

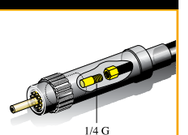


| MOD. | CAVI LIBERI | D. 50/70 | MK |
|---|---|---|---|
| DT.17.4 | 410.011.040 | 410.011.041 | 410.011.043 |
| DT.17.8 | 410.011.080 | 410.011.081 | 410.011.083 |
| DT.17F.4 (Flex) | 410.111.040 | 410.111.041 | 410.111.043 |
| DT.17F.8 (Flex) | 410.111.080 | 410.111.081 | 410.111.083 |
| DT.17V.4 | 410.200.040 | 410.200.041 | - |
| DT.17V.8 | 410.200.080 | 410.200.081 | - |
| DT.17VF.4 | 410.300.040 | 410.300.041 | - |
| DT.17VF.8 | 410.300.080 | 410.300.081 | - |

### LISTA RICAMBI

| POS. | DESCRIZIONE | CODICE | CONF. | POS. | DESCRIZIONE | CODICE | CONF. |
|---|---|---|---|---|---|---|---|
| 1 | Cappellotto lungo TIG 17-26-18 | 321.102.101 | 10 | 12 | Guarnizione "o" ring | 101.102.112 | 10 |
| 2 | Guarnizione "o" ring | 101.102.111 | 10 | 13 | Corpo torcia flessibile con valvola | 416.108.017 | 1 |
| 3 | Corpo torcia standard | 416.103.017 | 1 | 14 | Impugnatura piccola tonda | 437.102.101 | 1 |
| 4 | Corpo torcia flessibile | 416.107.017 | 1 | 15 | Snodo impugnatura piccola | 456.102.101 | 1 |
| 5 | Impugnatura piccola con viti | 437.101.101 | 1 | 16 | Cavo comandi da m.4 completo di connettore | 443.001.401 | 1 |
| 6 | Pulsante singolo completo di kit protezione | 439.000.101 | 1 | 16 | Cavo comandi da m.8 completo di connettore | 443.001.801 | 1 |
| 7 | Pulsante con 2 contatti completo di kit protezione | 439.000.102 | 1 | 17 | Cavo portacorrente da m.4 | 324.010.404 | 1 |
| 8 | Pulsante con 4 contatti completo di kit protezione | 439.000.103 | 1 | 17 | Cavo portacorrente da m.8 | 324.010.804 | 1 |
| 9 | Pulsante con poteziometro 4,7 Kohm | 439.001.004 | 1 | 18 | Protezione in tela "TUBIX" a metri | 175.002.220 | 1 |
| 9 | Pulsante con poteziometro 10 Kohm | 439.001.010 | 1 | 19 | Cavo portacorrente per valvola m.4 | 324.020.404 | 1 |
| 10 | Corpo torcia con valvola | 416.105.017 | 1 | 19 | Cavo portacorrente per valvola m.8 | 324.020.804 | 1 |
| 11 | Valvola con "O" ring | 330.101.101 | 1 | 20 | Vite impugnatura | 181.104.103 | 20 |

# DT.26 / 26V - DELFOTIG - AIR

**TORCE RAFFREDDATE AD ARIA**



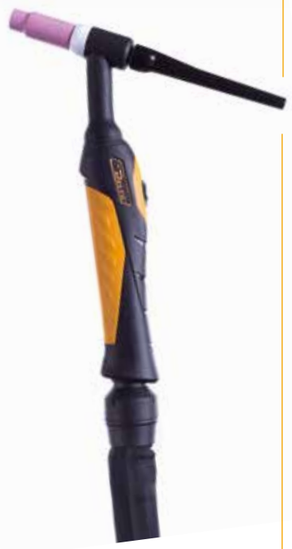

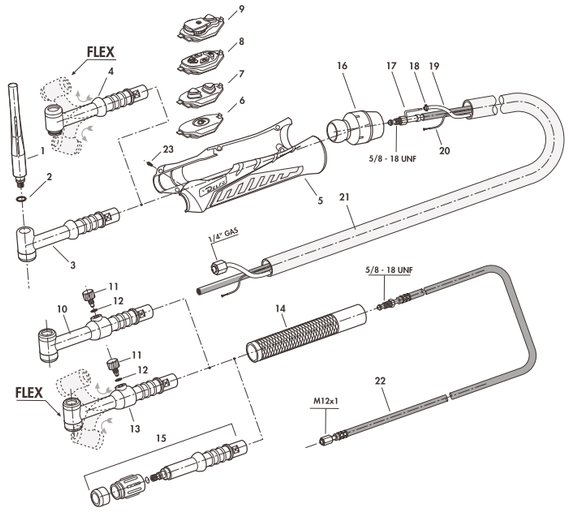


**DT.26 / 26V**
**DELFOTIG**
**AIR**

## DATI TECNICI DT. 26

| | |
|---|---|
| **Technical data:** | (EN60974-7) |
| **Rating:** | 250A. DC |
| | 200 A AC |
| **Duty Cycle:** | 60% |
| **Tungsten Electrodes:** | 0,5-4,0 mm |

## DATI TECNICI DT.26V

| | |
|---|---|
| **Technical data:** | (EN60974-7) |
| **Rating:** | 180 A. DC |
| | 150 A. AC |
| **Duty Cycle:** | 35% |
| **Tungsten Electrodes:** | 0,5-4,0 mm |

CODICI IDENTIFICATIVI

| MOD. | CAVI LIBERI | | D. 35/50 | D. 50/70 | MK |
|---|---|---|---|---|---|
| DT.26.4 | 420.011.040 | | 420.011.041 | | 420.011.043 |
| DT.26.8 | 420.011.080 | | 420.011.081 | | 420.011.083 |
| DT.26F.4 (Flex) | 420.111.040 | | 420.111.041 | | 420.111.043 |
| DT.26F.8 (Flex) | 420.111.080 | | 420.111.081 | | 420.111.083 |
| DT.26A.4 (Diritta) | 420.401.040 | | 420.401.041 | | |
| DT.26A.8 (Diritta) | 420.401.080 | | 420.401.081 | | |
| DT.26V.4 (Valvola) | | 420.200.040 | | 420.200.041 | |
| DT.26V.8 (Valvola) | | 420.200.080 | | 420.200.081 | |
| DT.26VF.4 (Valv.Flex) | | 420.300.040 | | 420.300.041 | |
| DT.26VF.8 (Valv.Flex) | | 420.300.080 | | 420.300.081 | |

LISTA RICAMBI

| POS. | DESCRIZIONE | CODICE | CONF. |
|---|---|---|---|
| 1 | Cappellotto lungo TIG 17-26-18 | 321.102.101 | 10 |
| 2 | Guarnizione "o" ring | 101.102.111 | 10 |
| 3 | Corpo torcia standard | 316.103.502 | 1 |
| 4 | Corpo torcia flessibile | 316.107.502 | 1 |
| 5 | Impugnatura grande con viti | 437.101.102 | 1 |
| 6 | Pulsante singolo completo di kit protezione | 439.000.101 | 1 |
| 7 | Pulsante con 2 contatti completo di kit protezione | 439.000.102 | 1 |
| 8 | Pulsante con 4 contatti completo di kit protezione | 439.000.103 | 1 |
| 9 | Pulsante con poteziometro 4,7 Kohm | 439.001.004 | 1 |
| 9 | Pulsante con poteziometro 10 Kohm | 439.001.010 | 1 |
| 10 | Corpo torcia con valvola | 316.105.102 | 1 |
| 11 | Valvola con "O" ring | 330.101.102 | 1 |
| 12 | Guarnizione "o" ring | 101.102.112 | 1 |
| 13 | Corpo torcia flessibile con valvola | 316.108.502 | 1 |
| 14 | Impugnatura grande tonda | 337.102.102 | 1 |
| 15 | Corpo torcia diritto | 416.106.102 | 1 |
| 16 | Snodo impugnatura grande | 456.102.102 | 1 |
| 17 | Cavo portacorrente m.4 | 325.010.403 | 1 |
| 17 | Cavo portacorrente m.8 | 325.010.803 | 1 |
| 18 | Anello stringitubo Ø 9,5 | 101.106.202 | 10 |
| 19 | Tubo passaggio gas a metri | 166.081.051 | 1 |
| 20 | Cavo comandi da m.4 completo di connettore | 443.001.401 | 1 |
| 20 | Cavo comandi da m.8 completo di connettore | 443.001.801 | 1 |
| 21 | Protezione in tela "TUBIX" a metri | 175.002.285 | 1 |
| 22 | Cavo portacorrente per valvola m.4 | 324.030.401 | 1 |
| 22 | Cavo portacorrente per valvola m.8 | 324.030.801 | 1 |
| 23 | Vite impugnatura | 181.104.103 | 20 |

## PULSANTI E COMANDI REMOTI

## PROTEZIONE ESTERNA IN TUBIX O PELLE

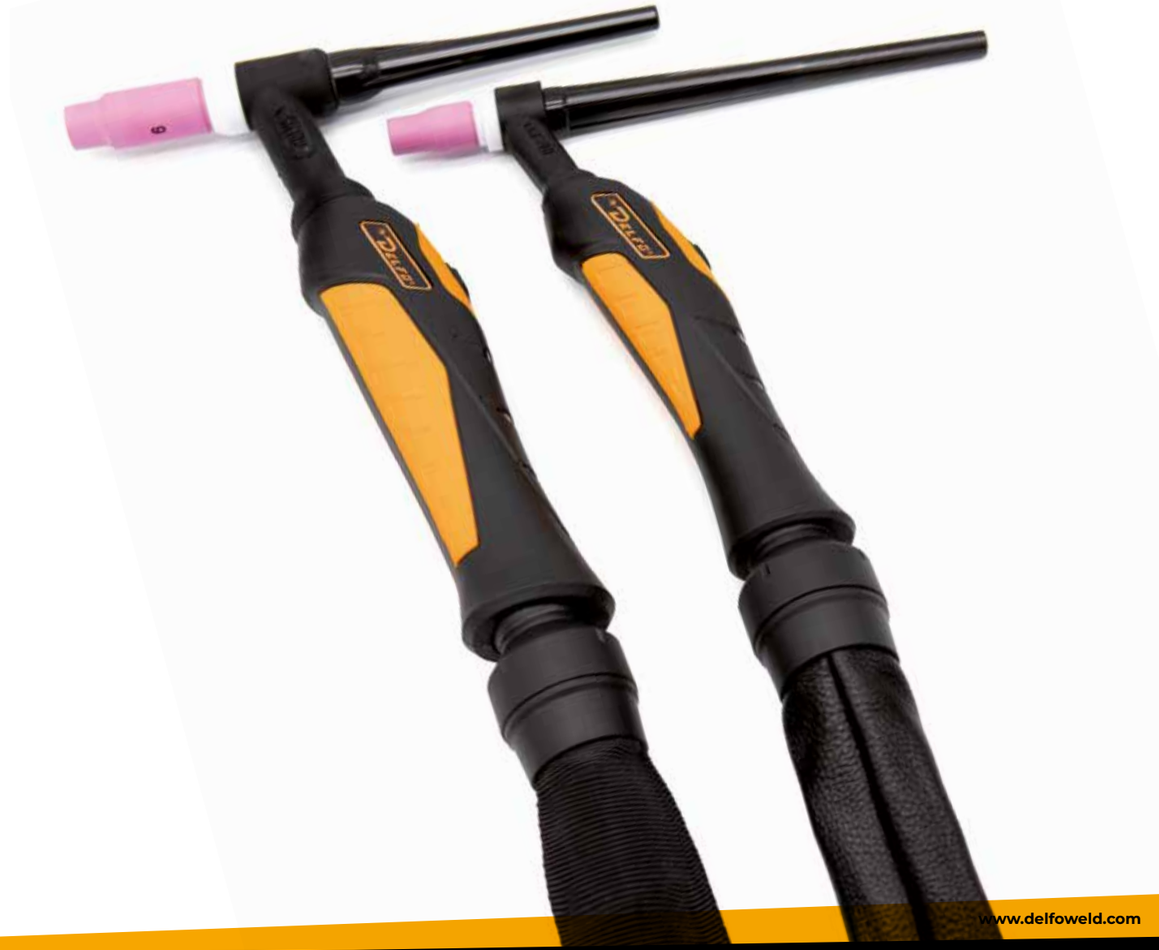

# DT.18 - DELFOTIG - LIQUID

## TORCE RAFFREDDATE A LIQUIDO

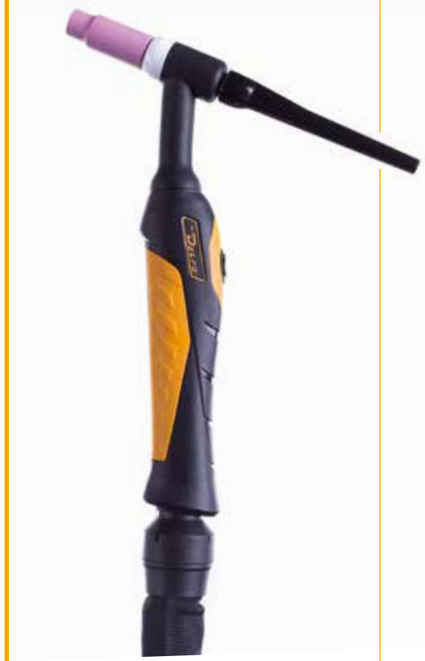

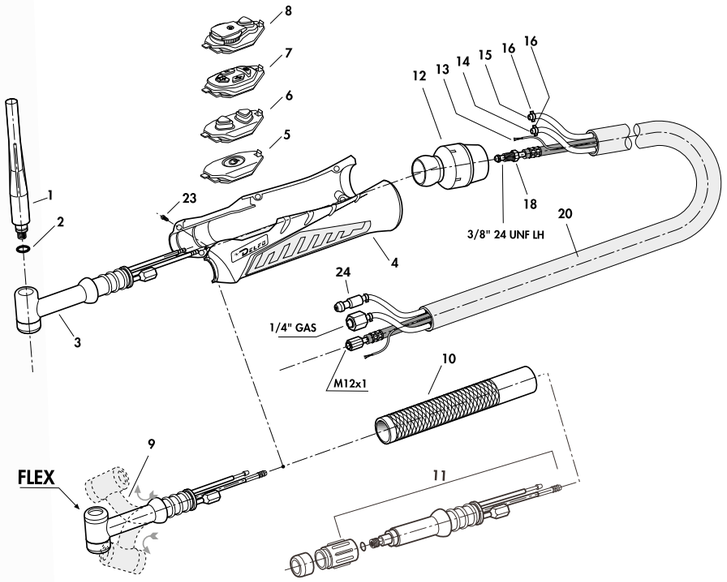


**DT.18**
**DELFOTIG**
**LIQUID**

CODICI IDENTIFICATIVI

| MOD. | CAVI LIBERI | D. 50/70 | MK |
|---|---|---|---|
| DT.18.4 | 430.011.040 | 430.011.041 | 430.011.043 |
| DT.18.8 | 430.011.080 | 430.011.081 | 430.011.083 |
| DT.18F.4 (Flex) | 430.111.040 | 430.111.041 | 430.111.043 |
| DT.18F.8 (Flex) | 430.111.080 | 430.111.081 | 430.111.083 |
| DT.18P.4 (diritta) | 430.401.040 | 430.401.041 | 430.401.043 |
| DT.18P.8 (diritta) | 430.401.080 | 430.401.081 | 430.401.083 |

DATI TECNICI

| | |
|---|---|
| **Technical data:** | (EN60974-7) |
| **Rating:** | 320A. DC<br>230 A. AC |
| **Duty Cycle:** | 100% |
| **Tungsten Electrodes:** | 0,5-4,0 mm |

LISTA RICAMBI

| POS. | DESCRIZIONE | CODICE | CONF. | POS. | DESCRIZIONE | CODICE | CONF. |
|---|---|---|---|---|---|---|---|
| 1 | Cappellotto lungo TIG 17-26-18 | 321.102.101 | 10 | 12 | Snodo impugnatura grande | 456.102.102 | 1 |
| 2 | Guarnizione "o" ring | 101.102.111 | 10 | 13 | Cavo comandi da m.4 completo di connettore | 443.001.401 | 1 |
| 3 | Corpo torcia standard | 316.102.501 | 1 | 13 | Cavo comandi da m.8 completo di connettore | 443.001.801 | 1 |
| 4 | Impugnatura grande con viti | 437.101.102 | 1 | 14 | Tubo passaggio gas a metri | 166.081.051 | 1 |
| 5 | Pulsante singolo completo di kit protezione | 439.000.101 | 1 | 15 | Tubo passaggio acqua a metri | 202.070.040 | 1 |
| 6 | Pulsante con 2 contatti completo di kit protezione | 439.000.102 | 1 | 16 | Anello stringitubo Ø 9,5 | 101.106.202 | 10 |
| 7 | Pulsante con 4 contatti completo di kit protezione | 439.000.103 | 1 | 18 | Cavo portacorrente raffreddato m.4 | 312.010.403 | 1 |
| 8 | Pulsante con poteziometro 4,7 Kohm | 439.001.004 | 1 | 18 | Cavo portacorrente raffreddato m.8 | 312.010.803 | 1 |
| 8 | Pulsante con poteziometro 10 Kohm | 439.001.010 | 1 | 20 | Protezione in tela "TUBIX" a metri | 175.002.285 | 1 |
| 9 | Corpo torcia flessibile | 316.107.504 | 1 | 23 | Vite impugnatura | 181.104.103 | 20 |
| 10 | Impugnatura grande tonda | 337.102.102 | 1 | 24 | Raccordo presa rapida | 150.108.115 | 10 |
| 11 | Corpo torcia diritto | 416.106.101 | 1 | | | | |

# DT.20 - DELFOTIG - LIQUID

## TORCE RAFFREDDATE A LIQUIDO

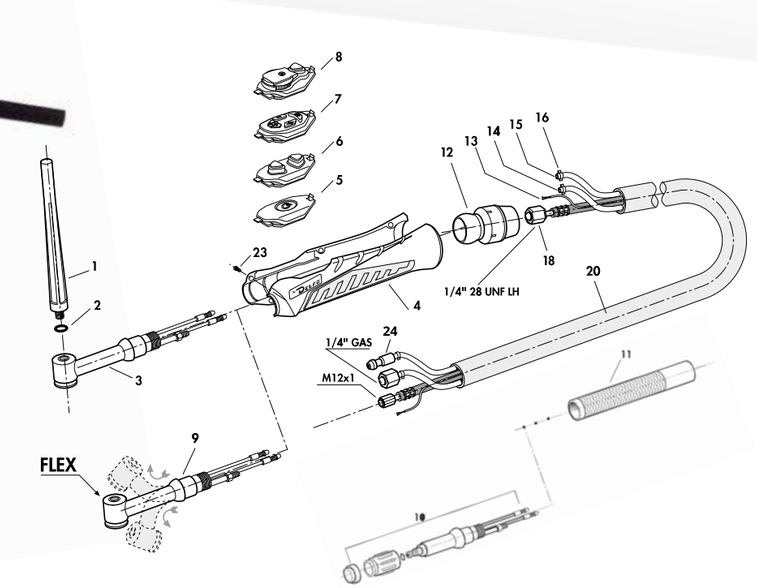


**DT.20**
**DELFOTIG**
**LIQUID**

CODICI IDENTIFICATIVI

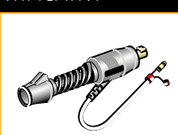

| MOD. | CAVI LIBERI | D. 50/70 | MK |
|---|---|---|---|
| DT.20.4 | 440.011.040 | 440.011.041 | 440.011.043 |
| DT.20.8 | 440.011.080 | 440.011.081 | 440.011.083 |
| DT.20F.4 (Flex) | 440.111.040 | 440.111.041 | 440.111.043 |
| DT.20F.8 (Flex) | 440.111.080 | 440.111.081 | 440.111.083 |
| DT.20P.4 (diritta) | 440.401.040 | 440.401.041 | 440.401.043 |
| DT.20P.8 (diritta) | 440.401.080 | 440.401.081 | 440.401.083 |

DATI TECNICI

| | |
|---|---|
| **Technical data:** | (EN60974-7) |
| **Rating:** | 250A. DC<br>180 A. AC |
| **Duty Cycle:** | 100% |
| **Tungsten Electrodes:** | 0,5-3,2 mm |

LISTA RICAMBI

| POS. | DESCRIZIONE | CODICE | CONF. | POS. | DESCRIZIONE | CODICE | CONF. |
|---|---|---|---|---|---|---|---|
| 1 | Cappellotto lungo TIG 9-20 | 321.102.102 | 10 | 13 | Cavo comandi da m.4 completo di connettore | 443.001.401 | 1 |
| 2 | Guarnizione "o" ring | 101.102.112 | 10 | 13 | Cavo comandi da m.8 completo di connettore | 443.001.801 | 1 |
| 3 | Corpo torcia standard | 416.102.102 | 1 | 14 | Tubo passaggio gas a metri | 166.060.040 | 1 |
| 4 | Impugnatura piccola con viti | 437.101.101 | 1 | 15 | Tubo passaggio acqua a metri | 202.070.040 | 1 |
| 5 | Pulsante singolo completo di kit protezione | 439.000.101 | 1 | 16 | Anello stringitubo Ø 9,5 | 101.106.202 | 10 |
| 6 | Pulsante con 2 contatti completo di kit protezione | 439.000.102 | 1 | 18 | Cavo portacorrente raffreddato m.4 | 312.020.401 | 1 |
| 7 | Pulsante con 4 contatti completo di kit protezione | 439.000.103 | 1 | 18 | Cavo portacorrente raffreddato m.8 | 312.020.801 | 1 |
| 8 | Pulsante con poteziometro 4,7 Kohm | 439.001.004 | 1 | 20 | Protezione in tela "TUBIX" a metri | 175.002.220 | 1 |
| 8 | Pulsante con poteziometro 10 Kohm | 439.001.010 | 1 | 23 | Vite impugnatura | 181.104.103 | 20 |
| 9 | Corpo torcia flessibile | 416.107.505 | 1 | 24 | Raccordo presa rapida | 150.108.115 | 10 |
| 10 | Corpo torcia diritto | 416.106.104 | 1 | | | | |
| 11 | Impugnatura piccola tonda | 337.102.104 | 1 | | | | |
| 12 | Snodo impugnatura piccola | 456.102.101 | 1 | | | | |

# BEING DIFFERENT

PREMIUM QUALITY

MADE IN ITALY

**Studio e Realizzazione** di Torce speciali con lunghezze e angoli a richiesta.



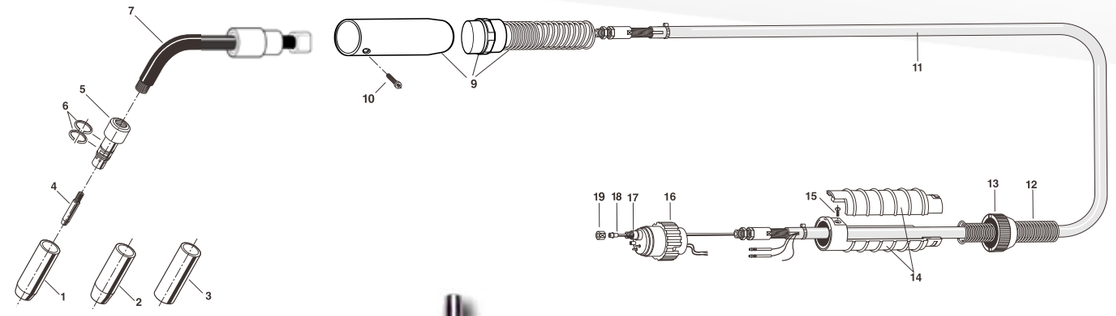

**AM.3**
DELFOAUTO**MIG**
**AIR**

## DATI TECNICI

| | |
|---|---|
| **Technical data:** | (EN60974-7) |
| **Rating $CO^2$:** | 340A. |
| **Rating mixed Gas (M21):** | 220 A. |
| **Duty Cycle:** | 60% |
| **Wire Size:** | 0,8-1,2 mm |

## CODICI IDENTIFICATIVI

| MOD | ANGOLO | CODICI | LUNGHEZZA M. |
|---|---|---|---|
| AM.3 | 0° | 270..031.301 | 3m |
| AM.3 | 22° | 272.231.301 | 3m |
| AM.3 | 45° | 274.531.301 | 3m |

## LISTA RICAMBI

| POS. | DESCRIZIONE | CODICE | CONF. |
|---|---|---|---|
| 1* | Ugello guidagas Stand. Øi. 16 | 179.105.115 | 5 |
| 2 | Ugello rastremato Øi. 13 | 179.109.124 | 5 |
| 3 | Ugello cilindrico Øi. 20 | 179.104.112 | 5 |
| 4 | Punta guidafilo Ø 0,8 Cu M8x40 | 147.010.108 | 25 |
| 4* | Punta guidafilo Ø 1,0 Cu M8x40 | 147.010.110 | 25 |
| 4 | Punta guidafilo Ø 1,2 Cu M8x40 | 147.010.112 | 25 |
| 4 | Punta guidafilo Ø 0,8 Cr-Zr M8x40 | 147.020.108 | 25 |
| 4 | Punta guidafilo Ø 1,0 Cr-Zr M8x40 | 147.020.110 | 25 |
| 4 | Punta guidafilo Ø 1,2 Cr-Zr M8x40 | 147.020.112 | 25 |
| 5 | Diffusore gas | 118.102.119 | 5 |
| 6 | Anello elastico | 101.101.105 | 20 |
| 7 | Corpo torcia con isolante a 0° | 216.003.501 | 1 |
| 7 | Corpo torcia con isolante a 22° | 216.223.501 | 1 |
| 7 | Corpo torcia con isolante a 45° | 216.453.501 | 1 |
| 9 | Impugnatura cilindrica con ghiera e molla | 137.106.200 | 1 |

| POS. | DESCRIZIONE | CODICE | CONF. |
|---|---|---|---|
| 10 | Vite impugnatura | 181.103.104 | 20 |
| 11 | Cavo per torcia Autom. m.3 | 108.503.302 | 1 |
| 12 | Molla (lato terminale) | 141.106.107 | 1 |
| 13 | Ghiera supporto | 127.105.101 | 1 |
| 14 | Supporto cavo terminale | 156.101.103 | 1 |
| 15 | Vite supporto | 181.106.101 | 20 |
| 16 | Ghiera | 127.102.102 | 5 |
| 17 | Terminale Euro (spine mobili) | 142.105.113 | 1 |
| 18 | Guaina m.3 per fili Ø 0,6/1,0 | 130.020.302 | 1 |
| 18* | Guaina m.3 per fili Ø 1,0/1,2 | 130.050.302 | 1 |
| 18 | Guaina m.3 per fili Al. Ø 1,0/1,2 Teflon | 134.060.302 | 1 |
| 18 | Guaina m.4 per fili Al. Ø 0,8/1,0 Carbo | 134.030.402 | 1 |
| 18 | Guaina m.4 per fili Al. Ø 1,2/1,6 Carbo | 134.090.402 | 1 |
| 19 | Dado fermo guaina | 117.101.101 | 10 |

(*) Standard

# AM.30 - DELFOAUTOMIG - LIQUID

**TORCIA AUTOMATICA RAFFREDDATA A LIQUIDO**

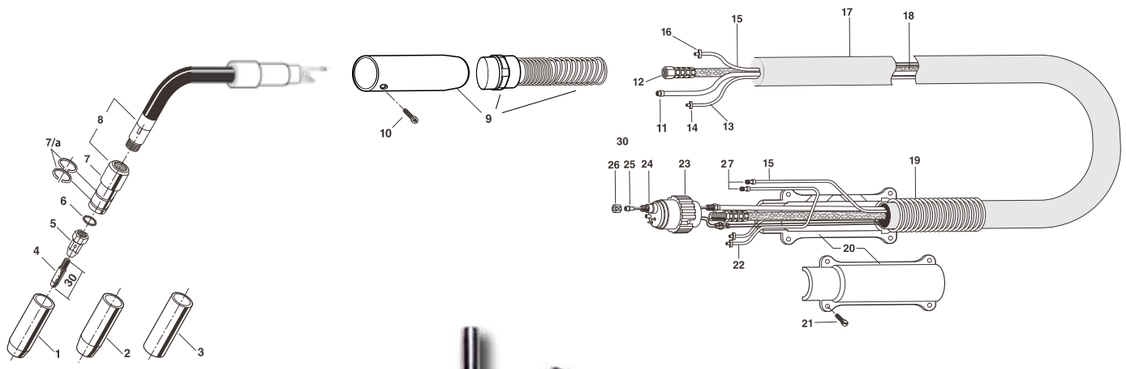

## AM.30
## DELFOAUTOMIG
## LIQUID

### DATI TECNICI

| | |
|---|---|
| **Technical data:** | (EN60974-7) |
| **Rating $CO^2$:** | 300 A. |
| **Rating mixed Gas (M21):** | 270 A. |
| **Duty Cycle:** | 100% |
| **Wire Size:** | Ø 0,8 -1,2 mm |
| **Pressione d'esercizio:** | Min. 2,5 bar (Max. 3,5 bar) |
| **Min. flow rate:** | 2,0 l/min. |

### CODICI IDENTIFICATIVI

| MOD | ANGOLO | CODICI | LUNGHEZZA M. |
|---|---|---|---|
| AM.30 | 0° | 270.053.301 | 3m |
| AM.30 | 22° | 272.253.301 | 3m |
| AM.30 | 45° | 274.553.301 | 3m |

### LISTA RICAMBI

| POS. | DESCRIZIONE | CODICE | CONF. |
|---|---|---|---|
| 1* | Ugello guidagas Stand. Øi. 15 | 179.105.110 | 5 |
| 2 | Ugello rastremato Øi. 12 | 179.109.107 | 5 |
| 3 | Ugello cilindrico Øi. 18 | 179.104.105 | 5 |
| 4 | Punta guidafilo Ø 0,8 Cr-Zr M8x30 | 147.020.308 | 25 |
| 4 | Punta guidafilo Ø 1,0 Cr-Zr M8x30 | 147.020.310 | 25 |
| 4* | Punta guidafilo Ø 1,2 Cr-Zr M8x30 | 147.020.312 | 25 |
| 5 | Diffusore gas | 118.103.105 | 5 |
| 6 | Rondella isolante | 151.105.107 | 10 |
| 7 | Portaugello | 150.112.103 | 1 |
| 7/a | Anello elastico | 101.101.104 | 20 |
| 8 | Corpo torcia con isolante a 0° | 216.005.501 | 1 |
| 8 | Corpo torcia con isolante a 22° | 216.225.501 | 1 |
| 8 | Corpo torcia con isolante a 45° | 216.455.501 | 1 |
| 9 | Impugnatura cilindrica con ghiera e molla | 137.106.200 | 1 |
| 10 | Vite impugnatura | 181.103.104 | 20 |
| 11 | Portaguaina m.3 | 145.050.301 | 1 |
| 12 | Cavo portacorrente raffreddato m.3 | 512.100.301 | 1 |
| 13 | Tubo passaggio gas a metri | 166.081.051 | 1 |

| POS. | DESCRIZIONE | CODICE | CONF. |
|---|---|---|---|
| 14 | Anello stringitubo Ø 9,5 | 101.106.202 | 10 |
| 15 | Tubo passaggio acqua a metri | 202.090.050 | 1 |
| 16 | Anello stringitubo Ø 10,5 | 101.106.205 | 10 |
| 17 | Tubo protezione telato a metri | 175.300.280 | 1 |
| 18 | Fascio cavi m.3 | 523.051.307 | 1 |
| 19 | Molla (lato terminale) | 141.106.109 | 1 |
| 20 | Supporto cavo terminale | 156.101.106 | 1 |
| 21 | Vite supporto | 181.103.103 | 20 |
| 22 | Tubo ritorno acqua a metri | 202.090.050 | 1 |
| 23 | Ghiera | 127.102.102 | 5 |
| 24 | Terminale Euro (spine mobili) | 142.105.123 | 1 |
| 25* | Guaina m.3 per fili Ø 1,0/1,2 | 130.050.302 | 1 |
| 25 | Guaina m.3 per fili Al. Ø 1,0/1,2 Teflon | 134.060.302 | 1 |
| 25 | Guaina m.4 per fili Al. Ø 0,8/1,0 Carbo | 134.030.402 | 1 |
| 25 | Guaina m.4 per fili Al. Ø 1,2/1,6 Carbo | 134.090.402 | 1 |
| 26 | Dado fermo guaina | 117.101.101 | 10 |
| 27 | Raccordo presa rapida | 150.108.115 | 10 |

(*) Standard



# AM.50 - DELFOAUTOMIG - LIQUID

**TORCIA AUTOMATICA RAFFREDDATA A LIQUIDO**

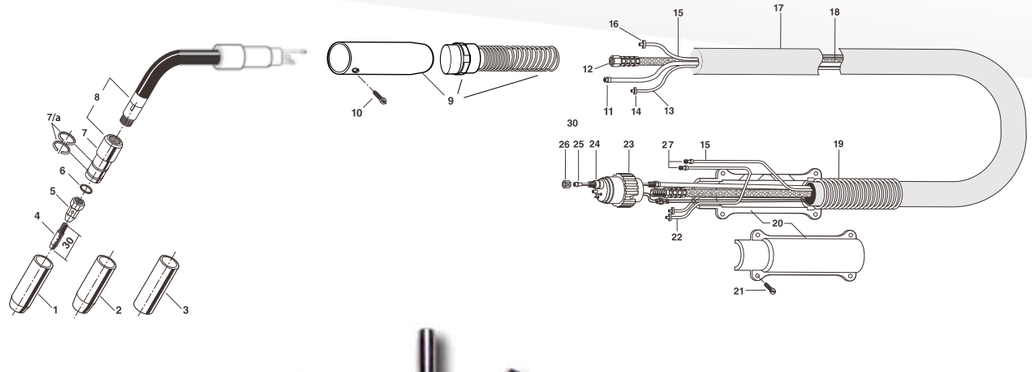

## AM.50
## DELFOAUTOMIG
## LIQUID

### DATI TECNICI

| | |
|---|---|
| **Technical data:** | (EN60974-7) |
| **Rating $CO^2$:** | 500 A. |
| **Rating mixed Gas (M21):** | 450 A. |
| **Duty Cycle:** | 100% |
| **Wire Size:** | Ø 0,8 -1,6 mm |
| **Pressione d'esercizio:** | Min. 2,5 bar (Max. 3,5 bar) |
| **Min. flow rate:** | 2,0 l/min. |

### CODICI IDENTIFICATIVI

| MOD | ANGOLO | CODICI | LUNGHEZZA M. |
|---|---|---|---|
| AM.50 | 0° | 270.054.301 | 3m |
| AM.50 | 22° | 272.254.301 | 3m |
| AM.50 | 45° | 274.554.301 | 3m |

### LISTA RICAMBI

| POS. | DESCRIZIONE | CODICE | CONF. |
|---|---|---|---|
| 1* | Ugello guidagas Stand. Øi. 17 | 179.105.113 | 5 |
| 2 | Ugello rastremato Øi. 15 | 179.109.112 | 5 |
| 3 | Ugello cilindrico Øi. 21 | 179.104.108 | 5 |
| 4 | Punta guidafilo Ø 0,8 Cr-Zr M8x30 | 147.020.308 | 25 |
| 4 | Punta guidafilo Ø 1,0 Cr-Zr M8x30 | 147.020.310 | 25 |
| 4* | Punta guidafilo Ø 1,2 Cr-Zr M8x30 | 147.020.312 | 25 |
| 4 | Punta guidafilo Ø 1,6 Cr-Zr M8x30 | 147.020.316 | 25 |
| 5 | Diffusore gas | 118.103.106 | 10 |
| 6 | Rondella isolante | 151.105.106 | 10 |
| 7 | Portaugello | 150.112.102 | 1 |
| 7/a | Anello elastico | 101.101.103 | 20 |
| 8 | Corpo torcia con isolante a 0° | 216.005.502 | 1 |
| 8 | Corpo torcia con isolante a 22° | 216.225.502 | 1 |
| 8 | Corpo torcia con isolante a 45° | 216.455.502 | 1 |
| 9 | Impugnatura cilindrica con ghiera e molla | 137.106.200 | 1 |
| 10 | Vite impugnatura | 181.103.104 | 20 |
| 11 | Portaguaina m.3 | 145.050.301 | 1 |
| 12 | Cavo portacorrente raffreddato m.3 | 512.100.301 | 1 |
| 13 | Tubo passaggio gas a metri | 166.081.051 | 1 |
| 14 | Anello stringitubo Ø 9,5 | 101.106.202 | 10 |

| POS. | DESCRIZIONE | CODICE | CONF. |
|---|---|---|---|
| 15 | Tubo passaggio acqua a metri | 202.090.050 | 1 |
| 16 | Anello stringitubo Ø 10,5 | 101.106.205 | 10 |
| 17 | Tubo protezione telato a metri | 175.300.280 | 1 |
| 18 | Fascio cavi m.3 | 523.052.307 | 1 |
| 19 | Molla (lato terminale) | 141.106.109 | 1 |
| 20 | Supporto cavo terminale | 156.101.106 | 1 |
| 21 | Vite supporto | 181.103.103 | 20 |
| 22 | Tubo ritorno acqua a metri | 202.090.050 | 1 |
| 23 | Ghiera | 127.102.102 | 5 |
| 24 | Terminale Euro (spine mobili) | 142.105.123 | 1 |
| 25* | Guaina m.3 per fili Ø 1,0/1,2 | 189.060.302 | 1 |
| 25 | Guaina m.3 per fili Ø 1,2/1,6 | 189.070.302 | 1 |
| 25 | Guaina m.3 per fili Al. Ø 1,0/1,2 Teflon | 134.060.302 | 1 |
| 25 | Guaina m.3 per fili Al. Ø 1,2/1,6 Teflon | 134.070.302 | 1 |
| 25 | Guaina m.4 per fili Al. Ø 0,8/1,0 Carbo | 134.030.402 | 1 |
| 25 | Guaina m.4 per fili Al. Ø 1,2/1,6 Carbo | 134.090.402 | 1 |
| 26 | Dado fermo guaina | 117.101.101 | 10 |
| 27 | Raccordo presa rapida | 150.108.115 | 10 |

(*) Standard

# **AM.55** - DELFOAUTO**MIG - LIQUID**

**TORCIA AUTOMATICA RAFFREDDATA A LIQUIDO**

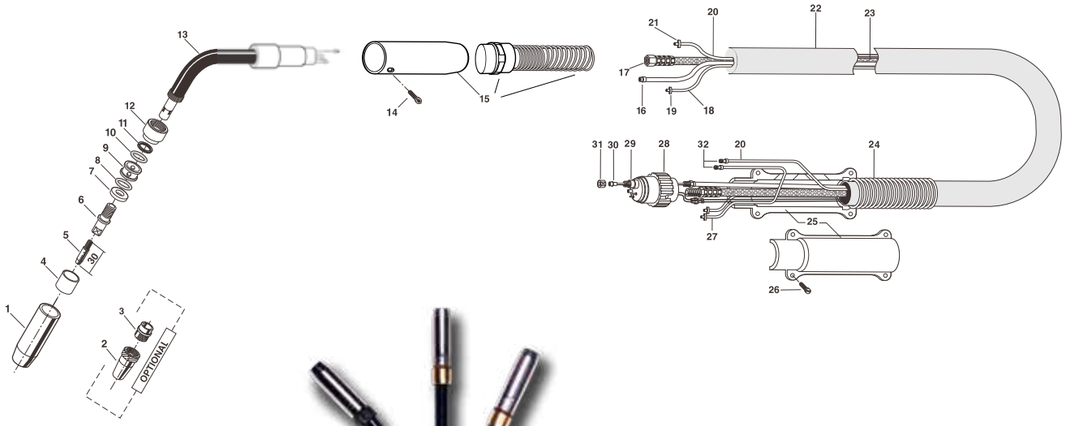

**AM.55**
DELFOAUTO**MIG**
**LIQUID**

DATI TECNICI

| | |
|---|---|
| **Technical data:** | (EN60974-7) |
| **Rating $CO^2$:** | 550 A. |
| **Rating mixed Gas (M21):** | 500 A. |
| **Duty Cycle:** | 100% |
| **Wire Size:** | Ø 0,8 -1,6 mm |
| **Pressione d'esercizio:** | Min. 2,5 bar (Max. 3,5 bar) |
| **Min. flow rate:** | 1,4 l/min. |

CODICI IDENTIFICATIVI

| MOD | ANGOLO | CODICI | LUNGHEZZA M. |
|---|---|---|---|
| AM.55 | 0° | 270.042.301 | 3m |
| AM.55 | 22° | 272.242.301 | 3m |
| AM.55 | 45° | 274.542.301 | 3m |

LISTA RICAMBI

| POS. | DESCRIZIONE | CODICE | CONF. |
|---|---|---|---|
| 1* | Ugello guidagas Stand. Øi. 17 | 179.105.109 | 5 |
| 2 | Ugello anteriore Øi. 17 | 179.102.102 | 5 |
| 3 | Ugello posteriore | 179.108.102 | 5 |
| 4 | Bussola ugello | 103.102.102 | 5 |
| 5 | Punta guidafilo Ø 0,8 Cr-Zr M8x30 | 147.020.308 | 5 |
| 5 | Punta guidafilo Ø 1,0 Cr-Zr M8x30 | 147.020.310 | 25 |
| 5* | Punta guidafilo Ø 1,2 Cr-Zr M8x30 | 147.020.312 | 25 |
| 5 | Punta guidafilo Ø 1,6 Cr-Zr M8x30 | 147.020.316 | 25 |
| 6 | Diffusore gas | 118.103.103 | 5 |
| 7 | Rondella di sostegno isolante | 151.104.104 | 10 |
| 8 | Guarnizione | 135.101.103 | 10 |
| 9 | Distributore acqua | 119.101.103 | 10 |
| 10 | Guarnizione | 135.101.103 | 10 |
| 11 | Rondella di pressione | 151.103.104 | 10 |
| 12 | Ghiera corpo torcia | 127.101.103 | 5 |
| 13 | Corpo torcia con isolante a 0° | 216.004.501 | 1 |
| 13 | Corpo torcia con isolante a 22° | 216.224.501 | 1 |
| 13 | Corpo torcia con isolante a 45° | 216.454.501 | 1 |
| 14 | Vite impugnatura | 181.103.104 | 20 |
| 15 | Impugnatura cilindrica con ghiera e molla | 137.106.200 | 1 |
| 16 | Portaguaina m.3 | 145.050.301 | 1 |
| 17 | Cavo portacorrente raffreddato m.3 | 512.100.301 | 1 |
| 18 | Tubo passaggio gas a metri | 166.081.051 | 1 |
| 19 | Anello stringitubo Ø 9,5 | 101.106.202 | 10 |
| 20 | Tubo passaggio acqua a metri | 202.090.050 | 1 |
| 21 | Anello stringitubo Ø 10,5 | 101.106.205 | 10 |
| 22 | Tubo protezione telato a metri | 175.300.280 | 1 |
| 23 | Fascio cavi m.3 | 523.052.307 | 1 |
| 24 | Molla (lato terminale) | 141.106.109 | 1 |
| 25 | Supporto cavo terminale | 156.101.106 | 1 |
| 26 | Vite supporto | 181.103.103 | 10 |
| 27 | Tubo ritorno acqua a metri | 202.090.050 | 1 |
| 28 | Ghiera | 127.102.102 | 5 |
| 29 | Terminale Euro (spine mobili) | 142.105.123 | 1 |
| 30* | Guaina m.3 per fili Ø 1,0/1,2 | 189.060.302 | 1 |
| 30 | Guaina m.3 per fili Ø 1,2/1,6 | 189.070.302 | 1 |
| 30 | Guaina m.3 per fili Al. Ø 1,0/1,2 Teflon | 134.060.302 | 1 |
| 30 | Guaina m.3 per fili Al. Ø 1,2/1,6 Teflon | 134.070.302 | 1 |
| 30 | Guaina m.4 per fili Al. Ø 0,8/1,0 Carbo | 134.030.402 | 1 |
| 30 | Guaina m.4 per fili Al. Ø 1,2/1,6 Carbo | 134.090.402 | 1 |
| 31 | Dado fermo guaina | 117.101.101 | 10 |
| 32 | Raccordo presa rapida | 150.108.115 | 10 |

# DELFOAUTOMIG

**TORCE AUTOMATICHE RAFFREDDATE AD ARIA E LIQUIDO**

**AM.3** **AM.30** **AM.50** **AM.55**

| MODELLO | GEOMETRIA | X | Y | DUTY CYCLE | RATING | | Ø FILO |
|---|---|---|---|---|---|---|---|
| | α | (mm) | (mm) | | CO2 | M21 | (mm) |
| AM3 | 0° | 176 | -- | 60% | A 340 | A 220 | 1,2 - 0,8 |
| AM3 | 22° | 169 | 42 | 60% | A 340 | A 220 | 1,2 - 0,8 |
| AM3 | 45° | 142,3 | 88,5 | 60% | A 340 | A 220 | 1,2 - 0,8 |
| AM30 | 0° | 157,5 | -- | 100% | A 300 | A 270 | 1,6 - 0,8 |
| AM30 | 22° | 151 | 35 | 100% | A 300 | A 270 | 1,6 - 0,8 |
| AM30 | 45° | 129 | 75,5 | 100% | A 300 | A 270 | 1,6 - 0,8 |
| AM50 | 0° | 179 | -- | 100% | A 500 | A 450 | 1,6 - 0,8 |
| AM50 | 22° | 171,5 | 40,5 | 100% | A 500 | A 450 | 1,6 - 0,8 |
| AM50 | 45° | 146 | 86 | 100% | A 500 | A 450 | 1,6 - 0,8 |
| AM55 | 0° | 181,5 | -- | 100% | A 550 | A 500 | 1,6 - 0,8 |
| AM55 | 22° | 174 | 41,5 | 100% | A 550 | A 500 | 1,6 - 0,8 |
| AM55 | 45° | 148 | 87,5 | 100% | A 550 | A 500 | 1,6 - 0,8 |

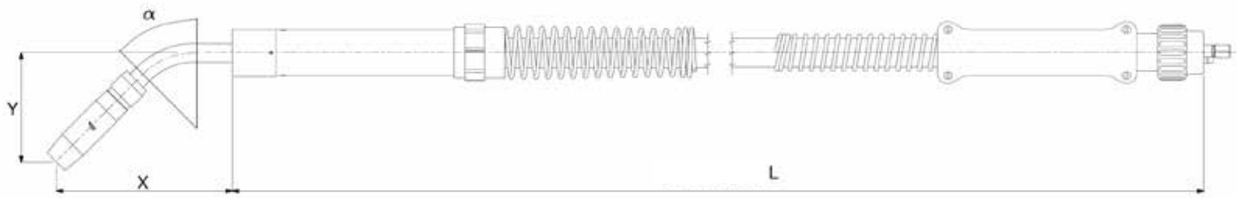


## IMPORTANTE

**Studio e Realizzazione** di Torce speciali con lunghezze e angoli a richiesta.

# PARTI
## DI RICAMBIO
### PER TORCE COMPATIBILI OCIM®

PREMIUM QUALITY

MADE IN ITALY

# MIG / MAG - TIG
MODELLI: RB - RH - RM - SA

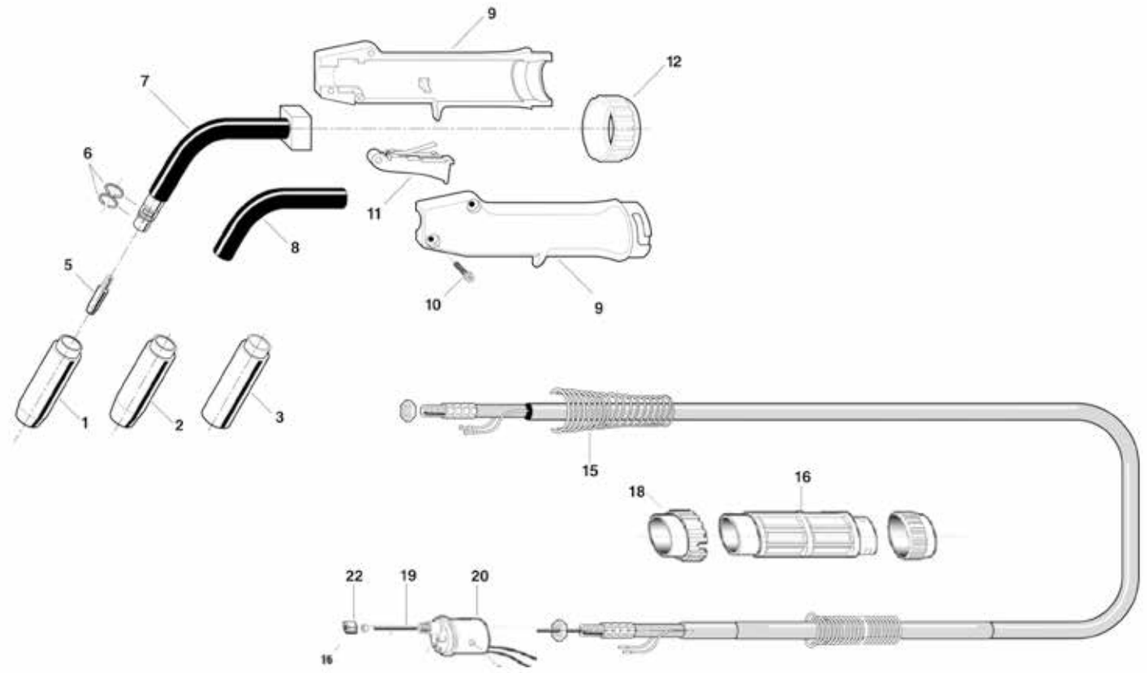


LISTA RICAMBI

| POS. | DESCRIZIONE | CODICE ORIGINALE | CONF. |
|---|---|---|---|
| 1* | Ugello guidagas Stand. Øi. 12 | 179.105.102 | 5 |
| 2 | Ugello rastremato Øi. 10,5 | 179.109.101 | 5 |
| 3 | Ugello cilindrico Øi. 14 | 179.104.101 | 5 |
| 5 | Punta guidafilo Ø 0,6 Cu | BT15-47706 | 20 |
| 5* | Punta guidafilo Ø 0,8 Cu | BT15-47708 | 20 |
| 5 | Punta guidafilo Ø 1,0 Cu | BT15-47710 | 20 |
| 6 | Anello elastico | 101.101.101 | 20 |
| 7 | Corpo torcia con isolante | 116.103.106 | 1 |
| 8 | Tubo isolante "Wukon" | 140.104.101 | 1 |
| 9 | Impugnatura con viti e ghiera | 137.100.110 | 1 |
| 10 | Vite impugnatura | 181.103.105 | 20 |
| 11 | Pulsante completo di interruttore | 146.101.102 | 5 |
| 12 | Ghiera impugnatura | 127.108.101 | 1 |
| 15 | Molla (lato torcia) | 141.106.110 | 1 |
| 16 | Supporto cavo terminale | BT15-56011 | 1 |
| 18 | Ghiera | BT15-27001 | 1 |

(*) Standard

| POS. | DESCRIZIONE | CODICE ORIGINALE | CONF. |
|---|---|---|---|
| 19* | Guaina m.3 per fili Ø 0,6/1,0 | 130.020.302 | 1 |
| 19* | Guaina m.4 per fili Ø 0,6/1,0 | 130.020.402 | 1 |
| 19 | Guaina m.3 per fili Al. Ø 0,8/1,0 Teflon | 134.110.302 | 1 |
| 19 | Guaina m.4 per fili Al. Ø 0,8/1,0 Teflon | 134.110.402 | 1 |
| 19 | Guaina m.4 per fili Al. Ø 0,8/1,0 Carbo | 134.030.402 | 1 |
| 20 | Terminale Euro (spine mobili) | BT15-42027 | 1 |
| 22 | Dado fermo guaina | 117.101.101 | 10 |

(*) Standard

# **PARTI** DI RICAMBIO

PER TORCE COMPATIBILI OCIM® **RB.25**

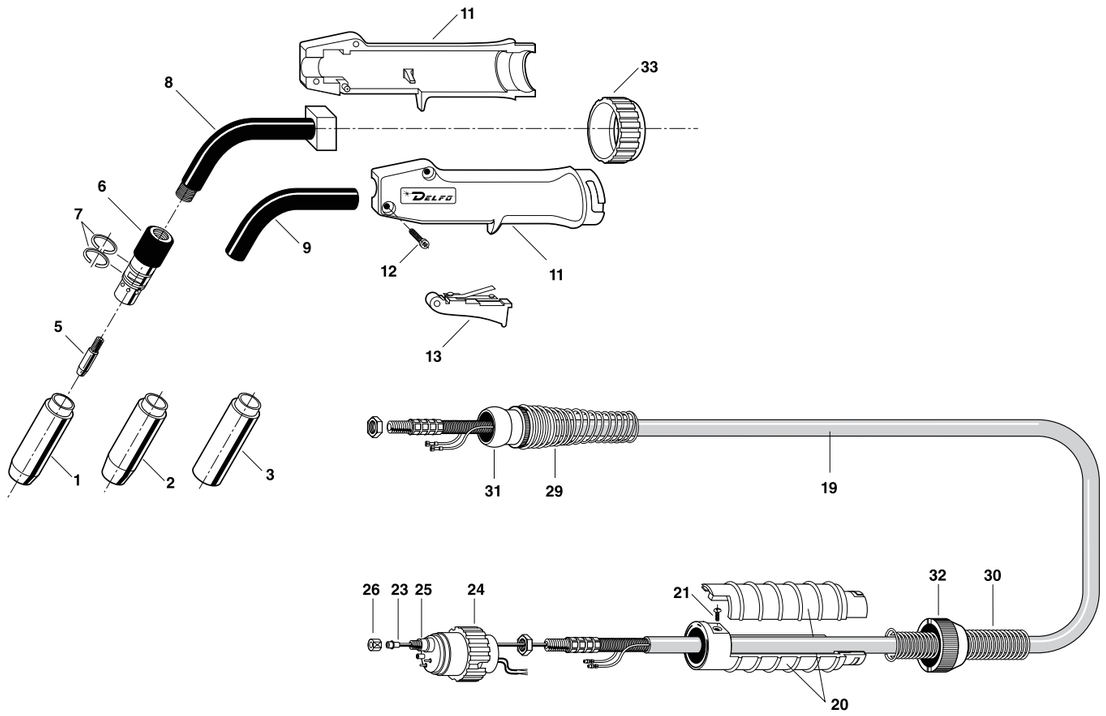


LISTA RICAMBI

| POS. | DESCRIZIONE | CODICE ORIGINALE | CONF. |
|---|---|---|---|
| 1* | Ugello guidagas Stand. Øi. 13 | 179.105.103 | 5 |
| 2 | Ugello rastremato Øi. 11 | 179.109.102 | 5 |
| 3 | Ugello cilindrico Øi. 16 | 179.104.102 | 5 |
| 5 | Punta guidafilo Ø 0,8 Cu | 147.010.208 | 25 |
| 5* | Punta guidafilo Ø 1,0 Cu | 147.010.210 | 25 |
| 5 | Punta guidafilo Ø 0,8 Cr-Zr | 147.020.208 | 25 |
| 5 | Punta guidafilo Ø 1,0 Cr-Zr | 147.020.210 | 25 |
| 6 | Diffusore gas | 118.102.117 | 5 |
| 7 | Anello elastico | 101.101.102 | 20 |
| 8 | Corpo torcia con isolante | 116.103.108 | 1 |
| 9 | Tubo isolante "Wukon" | 140.104.103 | 1 |
| 11 | Impugnatura con viti e ghiera | 137.100.110 | 1 |
| 12 | Vite impugnatura | 181.103.105 | 20 |
| 13 | Pulsante completo di interruttore | 146.101.102 | 5 |
| 19 | Cavo per torcia m.3 | 108.250.302 | 1 |
| 19 | Cavo per torcia m.4 | 108.250.402 | 1 |

(*) Standard

| POS. | DESCRIZIONE | CODICE ORIGINALE | CONF. |
|---|---|---|---|
| 20 | Supporto cavo terminale | 156.101.103 | 1 |
| 21 | Vite supporto | 181.106.101 | 20 |
| 23* | Guaina m.3 per fili Ø 0,6/1,0 | 130.020.302 | 1 |
| 23* | Guaina m.4 per fili Ø 0,6/1,0 | 130.020.402 | 1 |
| 23 | Guaina m.3 per fili Al. Ø 0,8/1,0 Teflon | 134.110.302 | 1 |
| 23 | Guaina m.4 per fili Al. Ø 0,8/1,0 Teflon | 134.110.402 | 1 |
| 23 | Guaina m.4 per fili Al. Ø 0,8/1,0 Carbo | 134.030.402 | 1 |
| 23 | Guaina m.4 per fili Al. Ø 1,2/1,6 Carbo | 134.090.402 | 1 |
| 24 | Ghiera | 127.102.102 | 5 |
| 25 | Terminale Euro (spine mobili) | 142.105.107 | 1 |
| 26 | Dado fermo guaina | 117.101.101 | 10 |
| 29 | Molla (lato torcia) | 141.106.110 | 1 |
| 30 | Molla (lato terminale) | 141.106.107 | 1 |
| 31 | Snodo impugnatura | 156.102.106 | 1 |
| 32 | Ghiera supporto | 127.105.101 | 1 |
| 33 | Ghiera impugnatura | 127.108.101 | 1 |

(*) Standard



# **PARTI** DI RICAMBIO

PER TORCE COMPATIBILI OCIM® **RB.28**

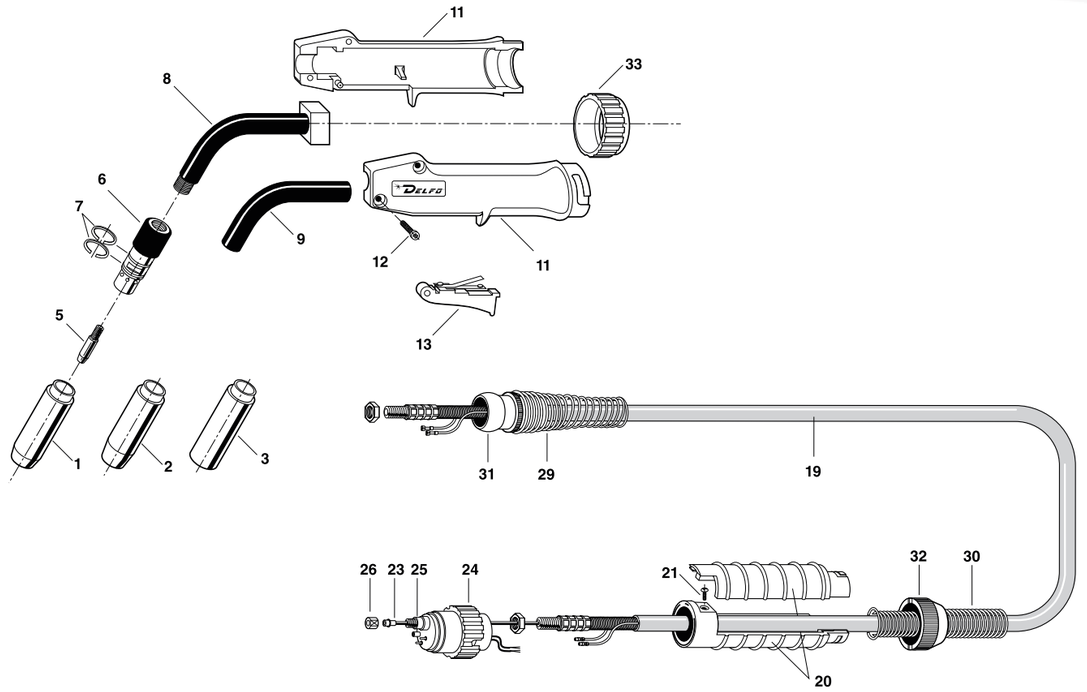


LISTA RICAMBI

| POS. | DESCRIZIONE | CODICE ORIGINALE | CONF. |
|---|---|---|---|
| 1* | Ugello guidagas Stand. Øi. 15 | 179.105.110 | 5 |
| 2 | Ugello rastremato Øi. 12 | 179.109.107 | 5 |
| 3 | Ugello cilindrico Øi. 18 | 179.104.105 | 5 |
| 5 | Punta guidafilo Ø 0,8 Cu | 147.010.308 | 25 |
| 5* | Punta guidafilo Ø 1,0 Cu | 147.010.310 | 25 |
| 5 | Punta guidafilo Ø 1,2 Cu | 147.010.312 | 25 |
| 5 | Punta guidafilo Ø 0,8 Cr-Zr | 147.020.308 | 25 |
| 5 | Punta guidafilo Ø 1,0 Cr-Zr | 147.020.310 | 25 |
| 5 | Punta guidafilo Ø 1,2 Cr-Zr | 147.020.312 | 25 |
| 6 | Diffusore gas | 118.102.111 | 5 |
| 7 | Anello elastico | 101.101.104 | 20 |
| 8 | Corpo torcia con isolante | 116.103.108 | 1 |
| 9 | Tubo isolante "Wukon" | 140.104.103 | 1 |
| 11 | Impugnatura con viti e ghiera | 137.100.110 | 1 |
| 12 | Vite impugnatura | 181.103.105 | 20 |
| 13 | Pulsante completo di interruttore | 146.101.102 | 5 |
| 19 | Cavo per torcia m.3 | 108.250.302 | 1 |
| 19 | Cavo per torcia m.4 | 108.250.302 | 1 |
| 20 | Supporto cavo terminale | 156.101.103 | 1 |

(*) Standard

| POS. | DESCRIZIONE | CODICE ORIGINALE | CONF. |
|---|---|---|---|
| 21 | Vite supporto | 181.106.101 | 20 |
| 23 | Guaina m.3 per fili Ø 0,6/1,0 | 130.020.302 | 1 |
| 23 | Guaina m.4 per fili Ø 0,6/1,0 | 130.020.402 | 1 |
| 23* | Guaina m.3 per fili Ø 1,0/1,2 | 130.050.302 | 1 |
| 23* | Guaina m.4 per fili Ø 1,0/1,2 | 130.050.402 | 1 |
| 23 | Guaina m.3 per fili Al. Ø 0,8/1,0 Teflon | 134.110.302 | 1 |
| 23 | Guaina m.4 per fili Al. Ø 0,8/1,0 Teflon | 134.110.402 | 1 |
| 23 | Guaina m.3 per fili Al. Ø 1,0/1,2 Teflon | 134.060.302 | 1 |
| 23 | Guaina m.4 per fili Al. Ø 1,0/1,2 Teflon | 134.060.402 | 1 |
| 23 | Guaina m.4 per fili Al. Ø 0,8/1,0 Carbo | 134.030.402 | 1 |
| 23 | Guaina m.4 per fili Al. Ø 1,2/1,6 Carbo | 134.090.402 | 1 |
| 24 | Ghiera | 127.102.102 | 5 |
| 25 | Terminale Euro (spine mobili) | 142.105.107 | 1 |
| 26 | Dado fermo guaina | 117.101.101 | 10 |
| 29 | Molla (lato torcia) | 141.106.116 | 1 |
| 30 | Molla (lato terminale) | 141.106.107 | 1 |
| 31 | Snodo impugnatura | 156.102.106 | 1 |
| 32 | Ghiera supporto | 127.105.101 | 1 |
| 33 | Ghiera impugnatura | 127.108.101 | 1 |

(*) Standard

# **PARTI** DI RICAMBIO

PER TORCE COMPATIBILI OCIM® **RB.36**

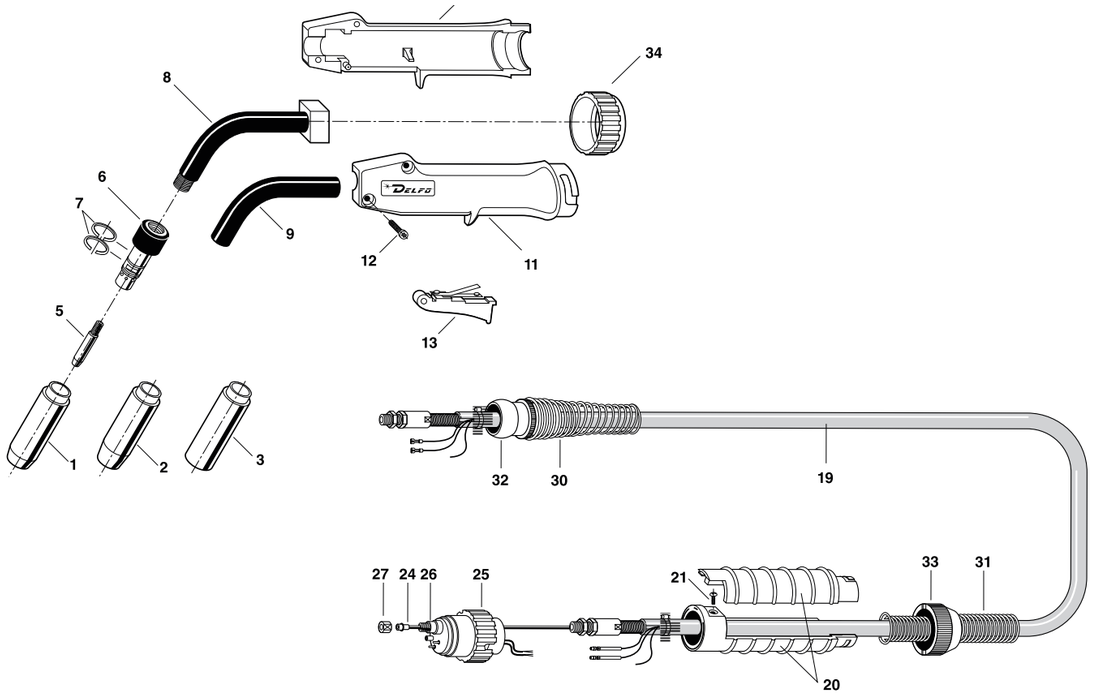


LISTA RICAMBI

| POS. | DESCRIZIONE | CODICE ORIGINALE | CONF. |
|---|---|---|---|
| 1* | Ugello guidagas Stand. Øi. 16 | 179.105.115 | 5 |
| 2 | Ugello rastremato Øi. 13 | 179.109.124 | 5 |
| 3 | Ugello cilindrico Øi. 20 | 179.104.112 | 5 |
| 5 | Punta guidafilo Ø 0,8 Cu | 147.010.108 | 25 |
| 5* | Punta guidafilo Ø 1,0 Cu | 147.010.110 | 25 |
| 5 | Punta guidafilo Ø 1,2 Cu | 147.010.112 | 25 |
| 5 | Punta guidafilo Ø 1,4 Cu | 147.010.114 | 25 |
| 5 | Punta guidafilo Ø 0,8 Cr-Zr | 147.020.108 | 25 |
| 5 | Punta guidafilo Ø 1,0 Cr-Zr | 147.020.110 | 25 |
| 5 | Punta guidafilo Ø 1,2 Cr-Zr | 147.020.112 | 25 |
| 5 | Punta guidafilo Ø 1,4 Cr-Zr | 147.020.114 | 25 |
| 6 | Diffusore gas | 118.102.119 | 5 |
| 7 | Anello elastico | 101.101.105 | 20 |
| 8 | Corpo torcia con isolante | 116.103.114 | 1 |
| 9 | Tubo isolante "Wukon" | 140.104.204 | 1 |
| 11 | Impugnatura con viti e ghiera | 137.100.110 | 1 |
| 12 | Vite impugnatura | 181.103.105 | 20 |
| 13 | Pulsante completo di interruttore | 146.101.102 | 5 |
| 19 | Cavo per torcia m.3 | 108.350.302 | 1 |

(*) Standard

| POS. | DESCRIZIONE | CODICE ORIGINALE | CONF. |
|---|---|---|---|
| 19 | Cavo per torcia m.4 | 108.350.402 | 1 |
| 20 | Supporto cavo terminale | 156.101.103 | 1 |
| 21 | Vite supporto | 181.106.101 | 20 |
| 24 | Guaina m.3 per fili Ø 0,6/1,0 | 130.020.302 | 1 |
| 24 | Guaina m.4 per fili Ø 0,6/1,0 | 130.020.402 | 1 |
| 24* | Guaina m.3 per fili Ø 1,0/1,2 | 130.050.302 | 1 |
| 24* | Guaina m.4 per fili Ø 1,0/1,2 | 130.050.402 | 1 |
| 24 | Guaina m.3 per fili Al. Ø 1,0/1,2 Teflon | 134.060.302 | 1 |
| 24 | Guaina m.4 per fili Al. Ø 1,0/1,2 Teflon | 134.060.402 | 1 |
| 24 | Guaina m.4 per fili Al. Ø 0,8/1,0 Carbo | 134.030.402 | 1 |
| 24 | Guaina m.4 per fili Al. Ø 1,2/1,6 Carbo | 134.090.402 | 1 |
| 25 | Ghiera | 127.102.102 | 5 |
| 26 | Terminale Euro (spine mobili) | 142.105.113 | 1 |
| 27 | Dado fermo guaina | 117.101.101 | 10 |
| 30 | Molla (lato torcia) | 141.106.110 | 1 |
| 31 | Molla (lato terminale) | 141.106.107 | 1 |
| 32 | Snodo impugnatura | 156.102.106 | 1 |
| 33 | Ghiera supporto | 127.105.101 | 1 |
| 34 | Ghiera impugnatura | 127.108.101 | 1 |

(*) Standard



# **PARTI** DI RICAMBIO

PER TORCE COMPATIBILI OCIM® **RB.40**

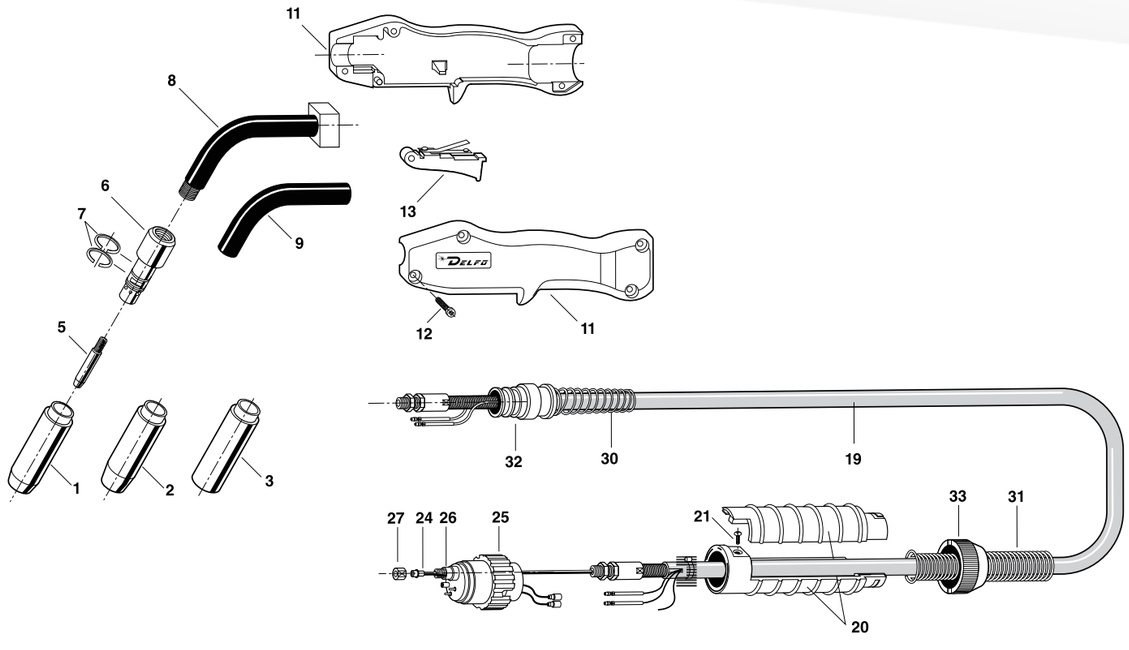


LISTA RICAMBI

| POS. | DESCRIZIONE | CODICE ORIGINALE | CONF. |
|---|---|---|---|
| 1* | Ugello guidagas Stand. Øi. 17 | 179.105.113 | 5 |
| 2 | Ugello rastremato Øi. 16 | 179.109.112 | 5 |
| 3 | Ugello cilindrico Øi. 22 | 179.104.108 | 5 |
| 5 | Punta guidafilo Ø 1,0 Cu | 147.010.110 | 25 |
| 5* | Punta guidafilo Ø 1,2 Cu | 147.010.112 | 25 |
| 5 | Punta guidafilo Ø 1,4 Cu | 147.010.114 | 25 |
| 5 | Punta guidafilo Ø 1,6 Cu | 147.010.116 | 25 |
| 5 | Punta guidafilo Ø 1,0 Cr-Zr | 147.020.110 | 25 |
| 5 | Punta guidafilo Ø 1,2 Cr-Zr | 147.020.112 | 25 |
| 5 | Punta guidafilo Ø 1,4 Cr-Zr | 147.020.114 | 25 |
| 5 | Punta guidafilo Ø 1,6 Cr-Zr | 147.020.116 | 25 |
| 6 | Diffusore gas | 118.102.122 | 5 |
| 7 | Anello elastico | 101.101.103 | 20 |
| 8 | Corpo torcia con isolante | 116.103.115 | 1 |
| 9 | Tubo isolante "Wukon" | 140.104.205 | 1 |
| 11 | Impugnatura con viti e ghiera | 137.100.107 | 1 |
| 12 | Vite impugnatura | 181.103.105 | 20 |
| 13 | Pulsante completo di interruttore | 146.101.102 | 5 |
| 19 | Cavo per torcia m.3 | 108.500.302 | 1 |

(*) Standard

| POS. | DESCRIZIONE | CODICE ORIGINALE | CONF. |
|---|---|---|---|
| 19 | Cavo per torcia m.4 | 108.500.402 | 1 |
| 20 | Supporto cavo terminale | 156.101.103 | 1 |
| 21 | Vite supporto | 181.106.101 | 20 |
| 24 | Guaina m.3 per fili Ø 1,0/1,2 | 130.030.302 | 1 |
| 24 | Guaina m.4 per fili Ø 1,0/1,2 | 130.030.402 | 1 |
| 24* | Guaina m.3 per fili Ø 1,2/1,6 | 130.040.302 | 1 |
| 24* | Guaina m.4 per fili Ø 1,2/1,6 | 130.040.402 | 1 |
| 24 | Guaina m.3 per fili Al. Ø 1,0/1,2 Teflon | 134.060.302 | 1 |
| 24 | Guaina m.4 per fili Al. Ø 1,0/1,2 Teflon | 134.060.402 | 1 |
| 24 | Guaina m.3 per fili Al. Ø 1,2/1,6 Teflon | 134.070.302 | 1 |
| 24 | Guaina m.4 per fili Al. Ø 1,2/1,6 Teflon | 130.070.402 | 1 |
| 24 | Guaina m.4 per fili Al. Ø 0,8/1,0 Carbo | 134.030.402 | 1 |
| 24 | Guaina m.4 per fili Al. Ø 1,2/1,6 Carbo | 134.090.402 | 1 |
| 25 | Ghiera | 127.102.102 | 5 |
| 26 | Terminale Euro (spine mobili) | 142.105.113 | 1 |
| 27 | Dado fermo guaina | 117.101.101 | 10 |
| 30 | Molla (lato torcia) | 141.106.110 | 1 |
| 31 | Molla (lato terminale) | 141.106.107 | 1 |
| 32 | Snodo per impugnatura grande | 156.102.108 | 1 |
| 33 | Ghiera supporto | 127.105.101 | 1 |

(*) Standard

# **PARTI** DI RICAMBIO

PER TORCE COMPATIBILI OCIM® **RH.302**

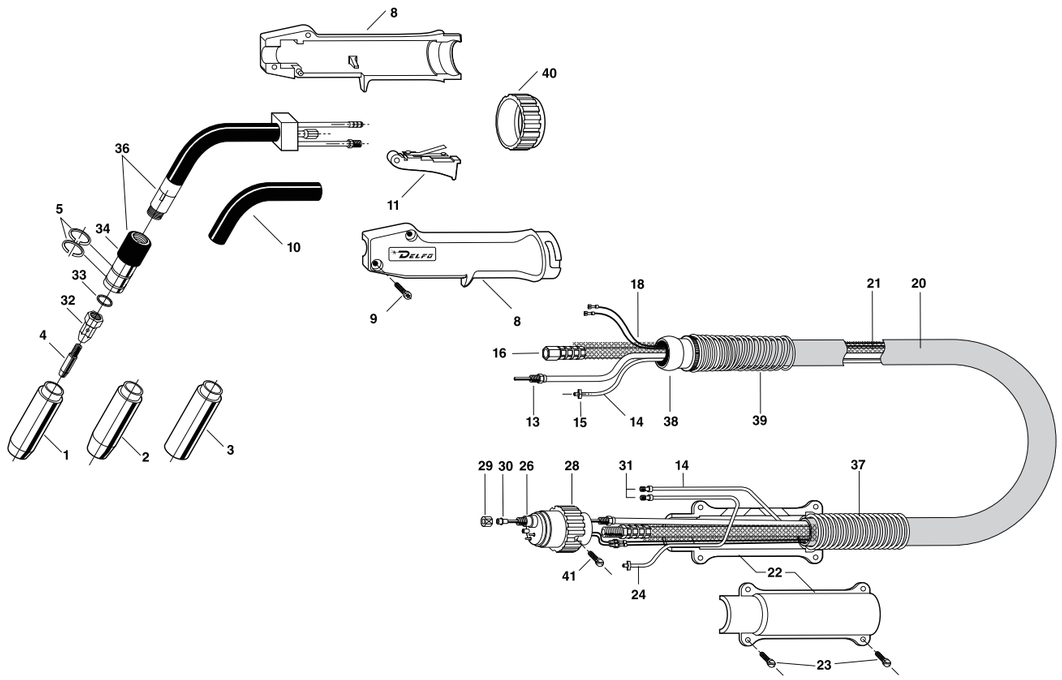


LISTA RICAMBI

| POS. | DESCRIZIONE | CODICE ORIGINALE | CONF. |
|---|---|---|---|
| 1* | Ugello guidagas Stand. Øi. 15 | 179.105.114 | 5 |
| 2 | Ugello rastremato Øi. 12 | 179.109.118 | 5 |
| 3 | Ugello cilindrico Øi. 18 | 179.104.109 | 5 |
| 4 | Punta guidafilo Ø 0,8 Cu | 147.010.108 | 25 |
| 4 | Punta guidafilo Ø 1,0 Cu | 147.010.110 | 25 |
| 4 | Punta guidafilo Ø 1,2 Cu | 147.010.112 | 25 |
| 4 | Punta guidafilo Ø 0,8 Cr-Zr | 147.020.108 | 25 |
| 4 | Punta guidafilo Ø 1,0 Cr-Zr | 147.020.110 | 25 |
| 4* | Punta guidafilo Ø 1,2 Cr-Zr | 147.020.112 | 25 |
| 5 | Anello elastico | 101.101.104 | 20 |
| 8 | Impugnatura con viti e ghiera | 137.100.110 | 1 |
| 9 | Vite impugnatura | 181.103.105 | 20 |
| 10 | Tubo isolante "Wukon" | 140.104.130 | 1 |
| 11 | Pulsante completo di interruttore | 146.101.102 | 5 |
| 13 | Portaguaina m.3 | 145.040.301 | 1 |
| 13 | Portaguaina m.4 | 145.040.401 | 1 |
| 14 | Tubo passaggio acqua a metri | 202.080.040 | 1 |
| 15 | Anello stringitubo Ø 9,5 | 101.106.202 | 10 |
| 16 | Cavo portacorrente raffreddato m.3 | 112.050.301 | 1 |
| 16 | Cavo portacorrente raffreddato m.4 | 112.050.401 | 1 |
| 18 | Cavo comandi a metri | 143.101.102 | 1 |
| 20 | Tubo protezione telato a metri | 175.300.280 | 1 |

| POS. | DESCRIZIONE | CODICE ORIGINALE | CONF. |
|---|---|---|---|
| 21 | Fascio cavi m.3 | 123.069.302 | 1 |
| 21 | Fascio cavi m.4 | 123.069.402 | 1 |
| 22 | Supporto cavo terminale | 156.101.106 | 1 |
| 23 | Vite supporto | 181.103.103 | 20 |
| 24 | Tubo ritorno acqua a metri | 168.080.040 | 1 |
| 26 | Terminale Euro (spine mobili) | 142.105.121 | 1 |
| 28 | Ghiera | 127.102.102 | 5 |
| 29 | Dado fermo guaina | 117.101.101 | 10 |
| 30* | Guaina m.3 per fili Ø 1,0/1,2 | 130.050.302 | 1 |
| 30* | Guaina m.4 per fili Ø 1,0/1,2 | 130.050.402 | 1 |
| 30 | Guaina m.3 per fili Al. Ø 1,0/1,2 Teflon | 134.060.302 | 1 |
| 30 | Guaina m.4 per fili Al. Ø 1,0/1,2 Teflon | 134.060.402 | 1 |
| 30 | Guaina m.4 per fili Al. Ø 0,8/1,0 Carbo | 134.030.402 | 1 |
| 30 | Guaina m.4 per fili Al. Ø 1,2/1,6 Carbo | 134.090.402 | 1 |
| 31 | Raccordo presa rapida | 150.108.101 | 10 |
| 32 | Diffusore gas | 118.103.105 | 5 |
| 33 | Rondella isolante | 151.105.107 | 10 |
| 34 | Portaugello | 150.112.103 | 1 |
| 36 | Corpo torcia con portaugello | 116.116.103 | 1 |
| 37 | Molla (lato terminale) | 141.106.109 | 1 |
| 38 | Snodo impugnatura | 156.102.106 | 1 |
| 39 | Molla (lato torcia) | 161.106.108 | 1 |
| 40 | Ghiera impugnatura | 127.108.101 | 1 |

(*) Standard

(*) Standard



# **PARTI** DI RICAMBIO

PER TORCE COMPATIBILI OCIM® **RH .503**

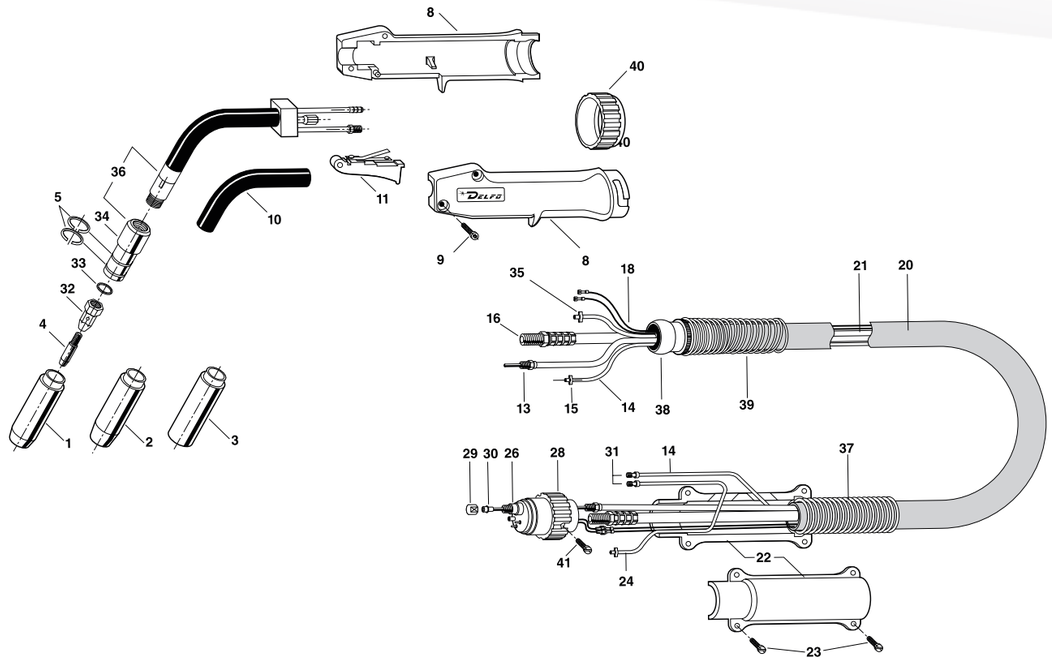


LISTA RICAMBI

| POS. | DESCRIZIONE | CODICE ORIGINALE | CONF. |
|---|---|---|---|
| 1* | Ugello guidagas Stand. Øi. 17 | 179.105.121 | 5 |
| 2 | Ugello rastremato Øi. 15 | 179.109.110 | 5 |
| 3 | Ugello cilindrico Øi. 22 | 179.104.113 | 5 |
| 4 | Punta guidafilo Ø 0,8 Cu | 147.010.108 | 25 |
| 4 | Punta guidafilo Ø 1,0 Cu | 147.010.110 | 25 |
| 4 | Punta guidafilo Ø 1,2 Cu | 147.010.112 | 25 |
| 4 | Punta guidafilo Ø 1,6 Cu | 147.010.116 | 25 |
| 4 | Punta guidafilo Ø 2,0 Cu | 147.010.120 | 25 |
| 4 | Punta guidafilo Ø 0,8 Cr-Zr | 147.020.108 | 25 |
| 4 | Punta guidafilo Ø 1,0 Cr-Zr | 147.020.110 | 25 |
| 4* | Punta guidafilo Ø 1,2 Cr-Zr | 147.020.112 | 25 |
| 4 | Punta guidafilo Ø 1,6 Cr-Zr | 147.020.116 | 25 |
| 4 | Punta guidafilo Ø 2,0 Cr-Zr | 147.020.120 | 25 |
| 5 | Anello elastico | 101.101.103 | 20 |
| 8 | Impugnatura con viti e ghiera | 137.101.127 | 1 |
| 9 | Vite impugnatura | 181.103.105 | 20 |
| 10 | Tubo isolante "Wukon" | 140.104.502 | 1 |
| 11 | Pulsante completo di interruttore | 146.101.102 | 5 |
| 13 | Portaguaina m.3 | 145.510.301 | 1 |
| 13 | Portaguaina m.4 | 145.510.401 | 1 |
| 14 | Tubo passaggio acqua a metri | 202.080.040 | 1 |
| 15 | Anello stringitubo Ø 9,5 | 101.106.202 | 10 |
| 16 | Cavo portacorrente raffreddato m.3 | 112.050.301 | 1 |
| 16 | Cavo portacorrente raffreddato m.4 | 112.050.401 | 1 |
| 18 | Cavo comandi a metri | 143.101.102 | 1 |
| 20 | Tubo protezione telato a metri | 175.300.280 | 1 |

| POS. | DESCRIZIONE | CODICE | CONF. |
|---|---|---|---|
| 21 | Fascio cavi m.3 | 123.529.302 | 1 |
| 21 | Fascio cavi m.4 | 123.529.402 | 1 |
| 22 | Supporto cavo terminale | 156.101.106 | 1 |
| 23 | Vite supporto | 181.103.103 | 20 |
| 24 | Tubo ritorno acqua a metri | 168.080.040 | 1 |
| 26 | Terminale Euro (spine mobili) | 142.105.510 | 1 |
| 28 | Ghiera | 127.102.102 | 5 |
| 29 | Dado fermo guaina | 117.101.101 | 10 |
| 30* | Guaina m.3 per fili Ø 1,0/1,2 | 130.030.302 | 1 |
| 30* | Guaina m.4 per fili Ø 1,0/1,2 | 130.030.402 | 1 |
| 30 | Guaina m.3 per fili Ø 1,2/1,6 | 130.040.302 | 1 |
| 30 | Guaina m.4 per fili Ø 1,2/1,6 | 130.040.402 | 1 |
| 30 | Guaina m.3 per fili Al. Ø 1,0/1,2 Teflon | 134.060.302 | 1 |
| 30 | Guaina m.4 per fili Al. Ø 1,0/1,2 Teflon | 134.060.402 | 1 |
| 30 | Guaina m.3 per fili Al. Ø 1,2/2,0 Teflon | 134.070.302 | 1 |
| 30 | Guaina m.4 per fili Al. Ø 1,2/2,0 Teflon | 134.070.402 | 1 |
| 30 | Guaina m.4 per fili Al. Ø 0,8/1,0 Carbo | 134.030.402 | 1 |
| 30 | Guaina m.4 per fili Al. Ø 1,2/1,6 Carbo | 134.090.402 | 1 |
| 31 | Raccordo presa rapida | 150.108.101 | 10 |
| 32 | Diffusore gas | 118.103.106 | 5 |
| 33 | Rondella isolante | 151.105.106 | 10 |
| 34 | Portaugello | 150.112.102 | 1 |
| 36 | Corpo torcia con portaugello | 116.116.104 | 1 |
| 37 | Molla (lato terminale) | 141.106.109 | 1 |
| 38 | Snodo impugnatura | 156.102.106 | 1 |
| 39 | Molla (lato torcia) | 161.106.108 | 1 |
| 40 | Ghiera impugnatura | 127.108.101 | 1 |

(*) Standard

(*) Standard

# **PARTI** DI RICAMBIO

PER TORCE COMPATIBILI OCIM® **RH.502**

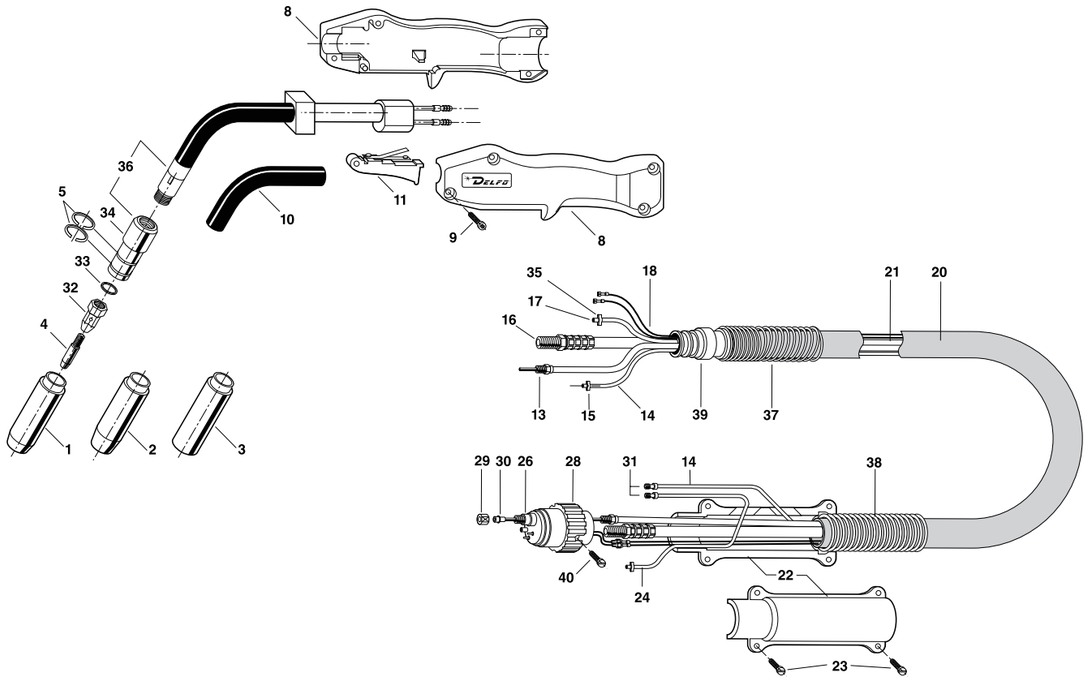


LISTA RICAMBI

| POS. | DESCRIZIONE | CODICE ORIGINALE | CONF. |
|---|---|---|---|
| 1* | Ugello guidagas Stand. Øi. 17 | 179.105.113 | 5 |
| 2 | Ugello rastremato Øi. 15,5 | 179.109.112 | 5 |
| 3 | Ugello cilindrico Øi. 22 | 179.104.108 | 5 |
| 4 | Punta guidafilo Ø 1,0 Cu | 147.010.310 | 25 |
| 4 | Punta guidafilo Ø 1,2 Cu | 147.010.312 | 25 |
| 4 | Punta guidafilo Ø 1,6 Cu | 147.010.316 | 25 |
| 4 | Punta guidafilo Ø 2,0 Cu | 147.010.320 | 25 |
| 4 | Punta guidafilo Ø 1,0 Cr-Zr | 147.020.310 | 25 |
| 4* | Punta guidafilo Ø 1,2 Cr-Zr | 147.020.312 | 25 |
| 4 | Punta guidafilo Ø 1,6 Cr-Zr | 147.020.316 | 25 |
| 4 | Punta guidafilo Ø 2,0 Cr-Zr | 147.020.320 | 25 |
| 5 | Anello elastico | 101.101.103 | 20 |
| 8 | Impugnatura con viti | 137.100.107 | 1 |
| 9 | Vite impugnatura | 181.103.105 | 20 |
| 10 | Tubo isolante "Wukon" | 140.104.109 | 1 |
| 11 | Pulsante completo di interruttore | 146.101.102 | 5 |
| 13 | Portaguaina m.3 | 145.030.301 | 1 |
| 13 | Portaguaina m.4 | 145.030.401 | 1 |
| 14 | Tubo passaggio acqua a metri | 202.080.040 | 1 |
| 15 | Anello stringitubo Ø 9,5 | 101.106.202 | 10 |
| 16 | Cavo portacorrente raffreddato m.3 | 112.020.301 | 1 |
| 16 | Cavo portacorrente raffreddato m.4 | 112.020.401 | 1 |
| 17 | Tubo passaggio gas a metri | 166.081.051 | 1 |
| 18 | Cavo comandi a metri | 143.101.102 | 1 |
| 20 | Tubo protezione telato a metri | 175.300.280 | 1 |
| 21 | Fascio cavi m.3 | 123.040.307 | 1 |

(*) Standard

| POS. | DESCRIZIONE | CODICE ORIGINALE | CONF. |
|---|---|---|---|
| 21 | Fascio cavi m.4 | 123.040.407 | 1 |
| 22 | Supporto cavo terminale | 156.101.106 | 1 |
| 23 | Vite supporto | 181.103.103 | 20 |
| 24 | Tubo ritorno acqua a metri | 168.080.040 | 1 |
| 26 | Terminale Euro (spine mobili) | 142.105.119 | 1 |
| 28 | Ghiera | 127.102.102 | 5 |
| 29 | Dado fermo guaina | 117.101.101 | 10 |
| 30* | Guaina m.3 per fili Ø 1,0/1,2 | 189.060.302 | 1 |
| 30* | Guaina m.4 per fili Ø 1,0/1,2 | 189.060.402 | 1 |
| 30 | Guaina m.3 per fili Ø 1,2/1,6 | 189.070.302 | 1 |
| 30 | Guaina m.4 per fili Ø 1,2/1,6 | 189.070.402 | 1 |
| 30 | Guaina m.3 per fili Al. Ø 1,0/1,2 Teflon | 134.060.302 | 1 |
| 30 | Guaina m.4 per fili Al. Ø 1,0/1,2 Teflon | 134.060.402 | 1 |
| 30 | Guaina m.3 per fili Al. Ø 1,2/1,6 Teflon | 134.070.302 | 1 |
| 30 | Guaina m.4 per fili Al. Ø 1,2/1,6 Teflon | 134.070.402 | 1 |
| 30 | Guaina m.4 per fili Al. Ø 0,8/1,0 Carbo | 134.030.402 | 1 |
| 30 | Guaina m.4 per fili Al. Ø 1,2/1,6 Carbo | 134.090.402 | 1 |
| 31 | Raccordo presa rapida | 150.108.101 | 10 |
| 32 | Diffusore gas | 118.103.106 | 5 |
| 33 | Rondella isolante | 151.105.106 | 10 |
| 34 | Portaugello | 150.112.102 | 1 |
| 35 | Anello stringitubo Ø 8,7 | 101.106.101 | 10 |
| 36 | Corpo torcia con portaugello | 116.116.102 | 1 |
| 37 | Molla (lato torcia) | 141.106.108 | 1 |
| 38 | Molla (lato terminale) | 141.106.109 | 1 |
| 39 | Snodo impugnatura | 156.102.108 | 1 |

(*) Standard



# **PARTI** DI RICAMBIO

PER TORCE COMPATIBILI OCIM® **RM.360**

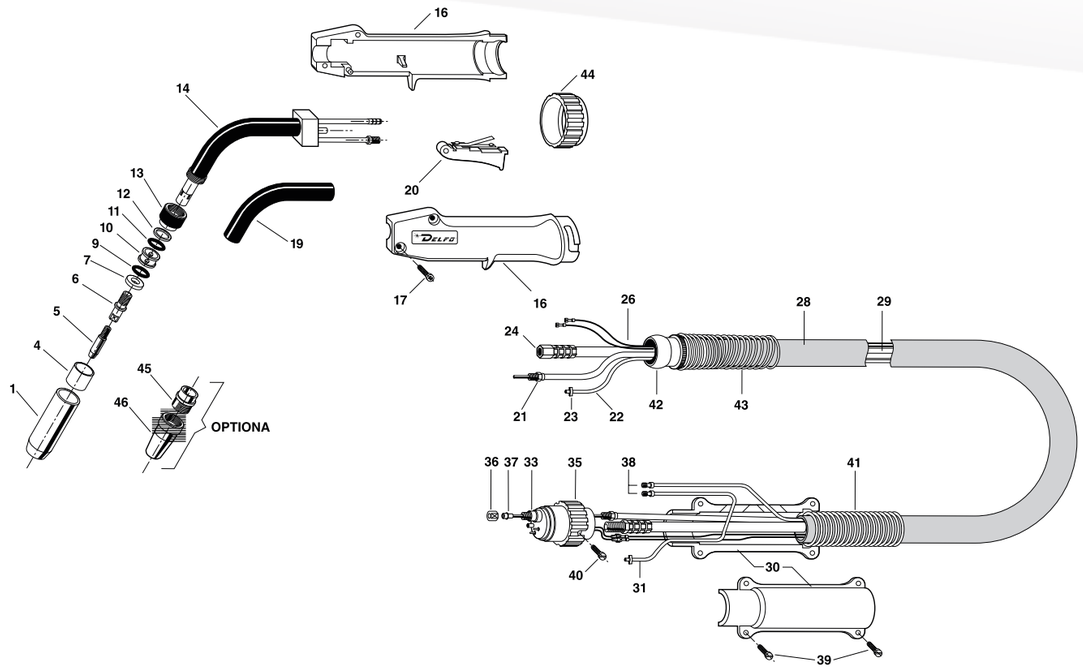


LISTA RICAMBI

| POS. | DESCRIZIONE | CODICE ORIGINALE | CONF. |
|---|---|---|---|
| 1* | Ugello guidagas Stand. Øi. 15 | 179.105.108 | 5 |
| 4 | Bussola isolante | 103.102.103 | 5 |
| 5 | Punta guidafilo Ø 0,8 Cu | 147.010.108 | 25 |
| 5 | Punta guidafilo Ø 1,0 Cu | 147.010.110 | 25 |
| 5 | Punta guidafilo Ø 1,2 Cu | 147.010.112 | 25 |
| 5 | Punta guidafilo Ø 0,8 Cr-Zr | 147.020.108 | 25 |
| 5 | Punta guidafilo Ø 1,0 Cr-Zr | 147.020.110 | 25 |
| 5* | Punta guidafilo Ø 1,2 Cr-Zr | 147.020.112 | 25 |
| 6 | Diffusore gas | 118.103.109 | 5 |
| 7 | Rondella di sostegno isolante | 151.104.106 | 10 |
| 9 | Guarnizione | 101.102.206 | 10 |
| 10 | Distributore acqua | 119.101.104 | 10 |
| 11 | Guarnizione | 101.102.206 | 10 |
| 12 | Rondella di pressione | 151.103.106 | 10 |
| 13 | Ghiera corpo torcia | 127.101.103 | 5 |
| 14 | Corpo torcia | 116.101.109 | 1 |
| 16 | Impugnatura con viti e ghiera | 137.101.127 | 1 |
| 17 | Vite impugnatura | 181.103.105 | 20 |
| 19 | Tubo isolante "Wukon" | 140.104.802 | 1 |
| 20 | Pulsante completo di interruttore | 146.101.102 | 5 |
| 21 | Portaguaina m.3 | 145.040.301 | 1 |
| 21 | Portaguaina m.4 | 145.040.401 | 1 |
| 22 | Tubo passaggio acqua a metri | 202.080.040 | 1 |
| 23 | Anello stringitubo Ø 9,5 | 101.106.202 | 10 |

(*) Standard

| POS. | DESCRIZIONE | CODICE ORIGINALE | CONF. |
|---|---|---|---|
| 24 | Cavo portacorrente raffreddato m.3 | 112.050.301 | 1 |
| 24 | Cavo portacorrente raffreddato m.4 | 112.050.401 | 1 |
| 26 | Cavo comandi a metri | 143.101.102 | 1 |
| 28 | Tubo protezione telato a metri | 175.300.280 | 1 |
| 29 | Fascio cavi m.3 | 123.069.302 | 1 |
| 29 | Fascio cavi m.4 | 123.069.402 | 1 |
| 30 | Supporto cavo terminale | 156.101.106 | 1 |
| 31 | Tubo ritorno acqua a metri | 168.080.040 | 1 |
| 33 | Terminale Euro (spine mobili) | 142.105.121 | 1 |
| 35 | Ghiera | 127.102.102 | 5 |
| 36 | Dado fermo guaina | 117.101.101 | 10 |
| 37* | Guaina m.3 per fili Ø 1,0/1,2 | 130.050.302 | 1 |
| 37* | Guaina m.4 per fili Ø 1,0/1,2 | 130.050.402 | 1 |
| 37 | Guaina m.3 per fili Al. Ø 1,0/1,2 Teflon | 134.060.302 | 1 |
| 37 | Guaina m.4 per fili Al. Ø 1,0/1,2 Teflon | 134.060.402 | 1 |
| 37 | Guaina m.4 per fili Al. Ø 0,8/1,0 Carbo | 134.030.402 | 1 |
| 37 | Guaina m.4 per fili Al. Ø 1,2/1,6 Carbo | 134.090.402 | 1 |
| 38 | Raccordo presa rapida | 150.108.101 | 10 |
| 39 | Vite supporto | 181.103.103 | 20 |
| 41 | Molla (lato terminale) | 141.106.109 | 1 |
| 42 | Snodo impugnatura | 156.102.106 | 1 |
| 43 | Molla (lato torcia) | 141.106.108 | 1 |
| 44 | Ghiera impugnatura | 127.108.101 | 1 |
| 45 | Ugello posteriore | 179.108.103 | 5 |
| 46 | Ugello anteriore | 179.102.108 | 5 |

(*) Standard

# **PARTI** DI RICAMBIO

PER TORCE COMPATIBILI OCIM® **RM.552**

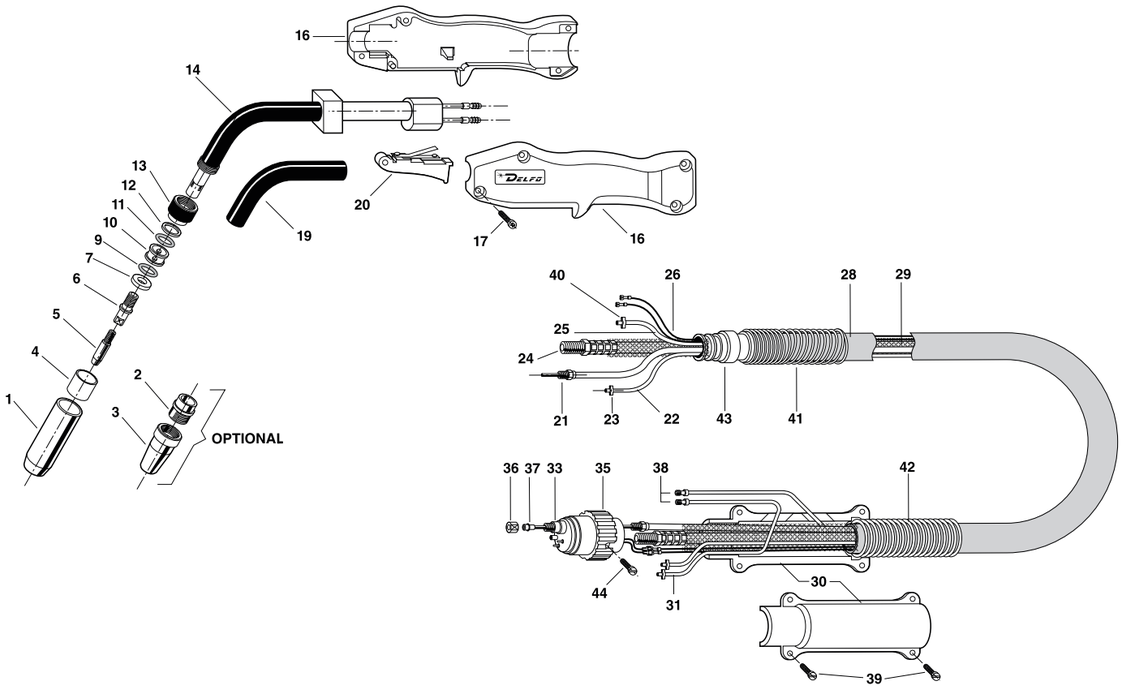


LISTA RICAMBI

| POS. | DESCRIZIONE | CODICE ORIGINALE | CONF. |
|---|---|---|---|
| 1* | Ugello guidagas Stand. Øi. 17 | 179.105.109 | 5 |
| 2 | Ugello posteriore | 179.108.102 | 5 |
| 3 | Ugello anteriore Øi. 17 | 179.102.102 | 5 |
| 4 | Bussola isolante | 103.102.102 | 5 |
| 5 | Punta guidafilo Ø 1,0 Cu | 147.010.310 | 25 |
| 5 | Punta guidafilo Ø 1,2 Cu | 147.010.312 | 25 |
| 5 | Punta guidafilo Ø 1,6 Cu | 147.010.316 | 25 |
| 5 | Punta guidafilo Ø 1,0 Cr-Zr | 147.020.310 | 25 |
| 5* | Punta guidafilo Ø 1,2 Cr-Zr | 147.020.312 | 25 |
| 5 | Punta guidafilo Ø 1,6 Cr-Zr | 147.020.316 | 25 |
| 6 | Diffusore gas | 118.103.103 | 5 |
| 7 | Rondella di sostegno isolante | 151.104.104 | 10 |
| 9 | Guarnizione | 135.101.103 | 10 |
| 10 | Distributore acqua | 119.101.103 | 10 |
| 11 | Guarnizione | 135.101.103 | 10 |
| 12 | Rondella di pressione | 151.103.104 | 10 |
| 13 | Ghiera corpo torcia | 127.101.103 | 5 |
| 14 | Corpo torcia | 116.101.106 | 1 |
| 16 | Impugnatura con viti | 137.100.107 | 1 |
| 17 | Vite impugnatura | 181.103.105 | 20 |
| 19 | Tubo isolante "Wukon" | 140.104.109 | 1 |
| 20 | Pulsante completo di interruttore | 146.101.102 | 5 |
| 21 | Portaguaina m.3 | 145.030.301 | 1 |
| 21 | Portaguaina m.4 | 145.030.401 | 1 |
| 22 | Tubo passaggio acqua a metri | 202.080.040 | 1 |
| 23 | Anello stringitubo Ø 9,5 | 101.106.202 | 10 |
| 24 | Cavo portacorrente raffreddato m.3 | 112.020.301 | 1 |
| 24 | Cavo portacorrente raffreddato m.4 | 112.020.401 | 1 |
| 25 | Tubo passaggio gas a metri | 166.081.051 | 1 |
| 26 | Cavo comandi a metri | 143.101.102 | 1 |
| 28 | Tubo protezione telato a metri | 175.300.280 | 1 |
| 29 | Fascio cavi m.3 | 123.040.307 | 1 |
| 29 | Fascio cavi m.4 | 123.040.407 | 1 |
| 30 | Supporto cavo terminale | 156.101.106 | 1 |
| 31 | Tubo ritorno acqua a metri | 168.080.040 | 1 |
| 33 | Terminale Euro (spine mobili) | 142.105.119 | 1 |
| 35 | Ghiera | 127.102.102 | 5 |
| 36 | Dado fermo guaina | 117.101.101 | 10 |
| 37* | Guaina m.3 per fili Ø 1,0/1,2 | 189.060.302 | 1 |
| 37* | Guaina m.4 per fili Ø 1,0/1,2 | 189.060.402 | 1 |
| 37 | Guaina m.3 per fili Ø 1,2/1,6 | 189.070.302 | 1 |
| 37 | Guaina m.4 per fili Ø 1,2/1,6 | 189.070.402 | 1 |
| 37 | Guaina m.3 per fili Al. Ø 1,0/1,2 Teflon | 134.060.302 | 1 |
| 37 | Guaina m.4 per fili Al. Ø 1,0/1,2 Teflon | 134.060.402 | 1 |
| 37 | Guaina m.3 per fili Al. Ø 1,2/1,6 Teflon | 134.070.302 | 1 |
| 37 | Guaina m.4 per fili Al. Ø 1,2/1,6 Teflon | 134.070.402 | 1 |
| 37 | Guaina m.4 per fili Al. Ø 0,8/1,0 Carbo | 134.030.402 | 1 |
| 37 | Guaina m.4 per fili Al. Ø 1,2/1,6 Carbo | 134.090.402 | 1 |
| 38 | Raccordo presa rapida | 150.108.101 | 10 |
| 39 | Vite supporto | 181.103.103 | 20 |
| 40 | Anello stringitubo Ø 8,7 | 101.106.101 | 10 |
| 41 | Molla (lato torcia) | 141.106.108 | 1 |
| 42 | Molla (lato terminale) | 141.106.109 | 1 |
| 43 | Snodo impugnatura | 156.102.108 | 1 |

(*) Standard

(*) Standard



# **PARTI** DI RICAMBIO

PER TORCE COMPATIBILI OCIM® **RM.652**

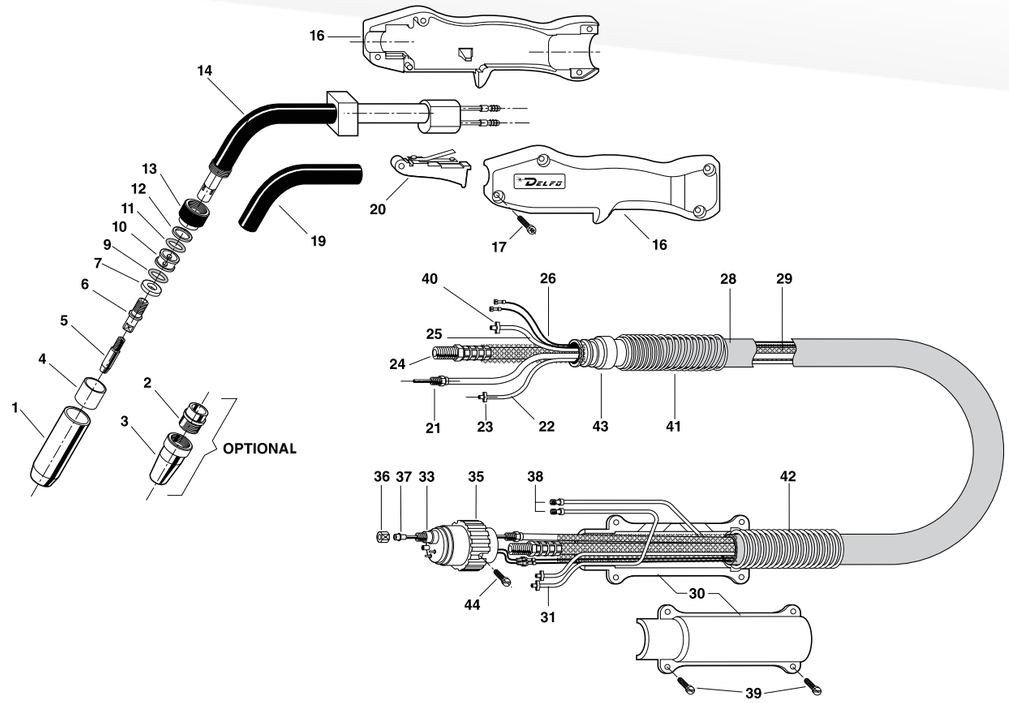


LISTA RICAMBI

| POS. | DESCRIZIONE | CODICE ORIGINALE | CONF. |
|---|---|---|---|
| 1* | Ugello guidagas Stand. Øi. 19 | 179.105.107 | 5 |
| 2 | Ugello posteriore | 179.108.101 | 5 |
| 3 | Ugello anteriore Øi. 19 | 179.102.101 | 5 |
| 4 | Bussola isolante | 103.102.101 | 5 |
| 5 | Punta guidafilo Ø 1,0 Cu | 147.010.110 | 25 |
| 5 | Punta guidafilo Ø 1,2 Cu | 147.010.112 | 25 |
| 5 | Punta guidafilo Ø 1,6 Cu | 147.010.116 | 25 |
| 5 | Punta guidafilo Ø 2,0 Cu | 147.010.120 | 25 |
| 5 | Punta guidafilo Ø 1,0 Cr-Zr | 147.020.110 | 25 |
| 5* | Punta guidafilo Ø 1,2 Cr-Zr | 147.020.112 | 25 |
| 5 | Punta guidafilo Ø 1,6 Cr-Zr | 147.020.116 | 25 |
| 5 | Punta guidafilo Ø 2,0 Cr-Zr | 147.020.120 | 25 |
| 6 | Diffusore gas | 118.103.107 | 5 |
| 7 | Rondella di sostegno isolante | 151.104.105 | 10 |
| 9 | Guarnizione | 135.101.101 | 10 |
| 10 | Distributore acqua | 119.101.101 | 10 |
| 11 | Guarnizione | 135.101.101 | 10 |
| 12 | Rondella di pressione | 151.103.105 | 10 |
| 13 | Ghiera corpo torcia | 127.101.104 | 5 |
| 14 | Corpo torcia | 116.101.108 | 1 |
| 16 | Impugnatura con viti | 137.101.125 | 1 |
| 17 | Vite impugnatura | 181.103.105 | 20 |
| 19 | Tubo isolante "Wukon" | 140.104.110 | 1 |
| 20 | Pulsante completo di interruttore | 146.101.102 | 5 |
| 21 | Portaguaina m.3 | 145.030.301 | 1 |
| 21 | Portaguaina m.4 | 145.030.401 | 1 |
| 22 | Tubo passaggio acqua a metri | 202.080.040 | 1 |
| 23 | Anello stringitubo Ø 9,5 | 101.106.202 | 10 |
| 24 | Cavo portacorrente raffreddato m.3 | 112.020.301 | 1 |
| 24 | Cavo portacorrente raffreddato m.4 | 112.020.401 | 1 |
| 25 | Tubo passaggio gas a metri | 166.081.051 | 1 |
| 26 | Cavo comandi a metri | 143.101.102 | 1 |
| 28 | Tubo protezione telato a metri | 175.300.280 | 1 |
| 29 | Fascio cavi m.3 | 123.040.307 | 1 |
| 29 | Fascio cavi m.4 | 123.040.407 | 1 |
| 30 | Supporto cavo terminale | 156.101.106 | 1 |
| 31 | Tubo ritorno acqua a metri | 168.080.040 | 1 |
| 33 | Terminale Euro (spine mobili) | 142.105.119 | 1 |
| 35 | Ghiera | 127.102.102 | 5 |
| 36 | Dado fermo guaina | 117.101.101 | 10 |
| 37* | Guaina m.3 per fili Ø 1,0/1,2 | 189.060.302 | 1 |
| 37* | Guaina m.4 per fili Ø 1,0/1,2 | 189.060.402 | 1 |
| 37 | Guaina m.3 per fili Ø 1,2/1,6 | 189.070.302 | 1 |
| 37 | Guaina m.4 per fili Ø 1,2/1,6 | 189.070.402 | 1 |
| 37 | Guaina m.3 per fili Ø 2,0/2,4 | 189.080.302 | 1 |
| 37 | Guaina m.4 per fili Ø 2,0/2,4 | 189.080.402 | 1 |
| 37 | Guaina m.3 per fili Al. Ø 1,0/1,2 Teflon | 134.060.302 | 1 |
| 37 | Guaina m.4 per fili Al. Ø 1,0/1,2 Teflon | 134.060.402 | 1 |
| 37 | Guaina m.3 per fili Al. Ø 1,2/1,6 Teflon | 134.070.302 | 1 |
| 37 | Guaina m.4 per fili Al. Ø 1,2/1,6 Teflon | 134.070.402 | 1 |
| 37 | Guaina m.4 per fili Al. Ø 0,8/1,0 Carbo | 134.030.402 | 1 |
| 37 | Guaina m.4 per fili Al. Ø 1,2/1,6 Carbo | 134.090.402 | 1 |
| 38 | Raccordo presa rapida | 150.108.101 | 10 |
| 39 | Vite supporto | 181.103.103 | 20 |
| 40 | Anello stringitubo Ø 8,7 | 101.106.101 | 10 |
| 41 | Molla (lato torcia) | 141.106.108 | 1 |
| 42 | Molla (lato terminale) | 141.106.109 | 1 |
| 43 | Snodo impugnatura | 156.102.108 | 1 |

(*) Standard

(*) Standard

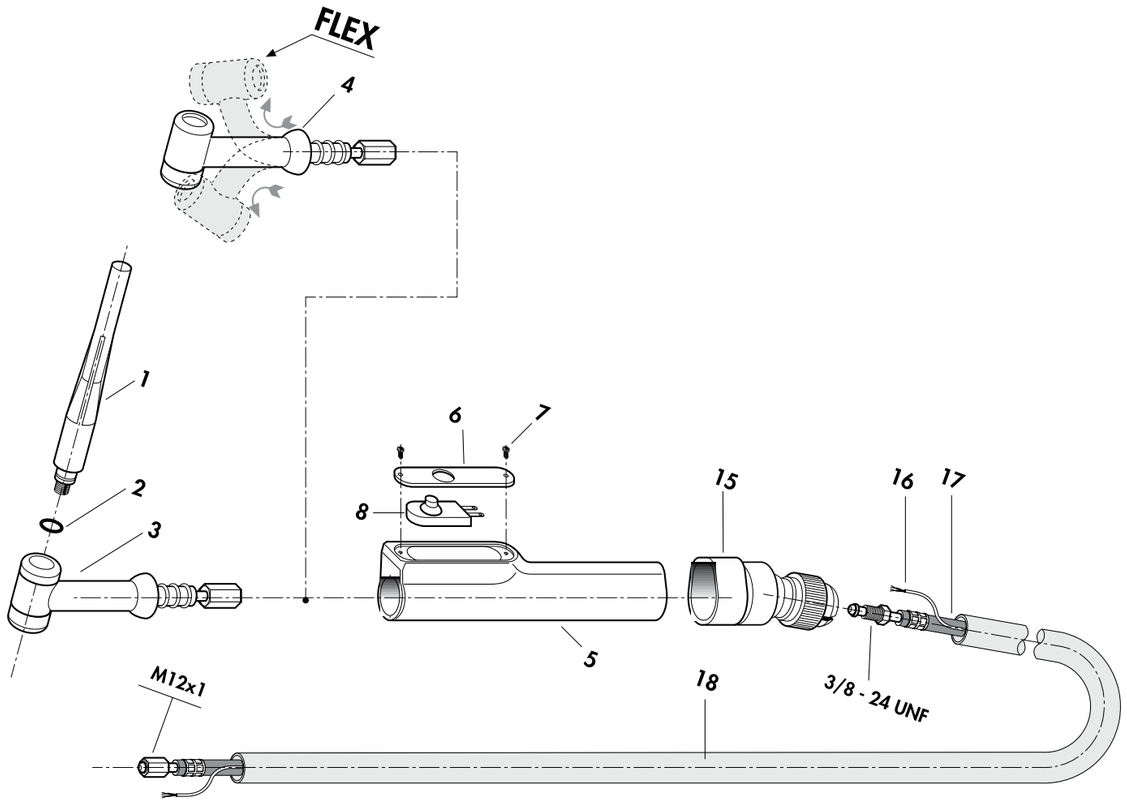


LISTA RICAMBI

| POS. | DESCRIZIONE | CODICE ORIGINALE | CONF. |
|---|---|---|---|
| 1 | Cappellotto lungo | 321.102.102 | 10 |
| 2 | Guarnizione "O" ring | 101.102.112 | 10 |
| 3 | Corpo torcia standard | 316.123.103 | 1 |
| 4 | Corpo torcia flessibile | 316.107.503 | 1 |
| 5 | Impugnatura piccola completa per micro | 337.100.103 | 1 |
| 6 | Coprimicro | 315.101.101 | 1 |
| 7 | Vite impugnatura | 181.104.102 | 20 |
| 8 | Micro-sottogomma | 339.101.101 | 1 |
| 16 | Snodo impugnatura piccola | 356.102.201 | 1 |
| 17 | Cavo comandi a metri | 143.101.102 | 1 |
| 18 | Cavo portacorrente da m.4 | 324.010.404 | 1 |
| 18 | Cavo portacorrente da m.8 | 324.010.804 | 1 |
| 19 | Protezione in tela "TUBIX" a metri | 175.002.220 | 1 |





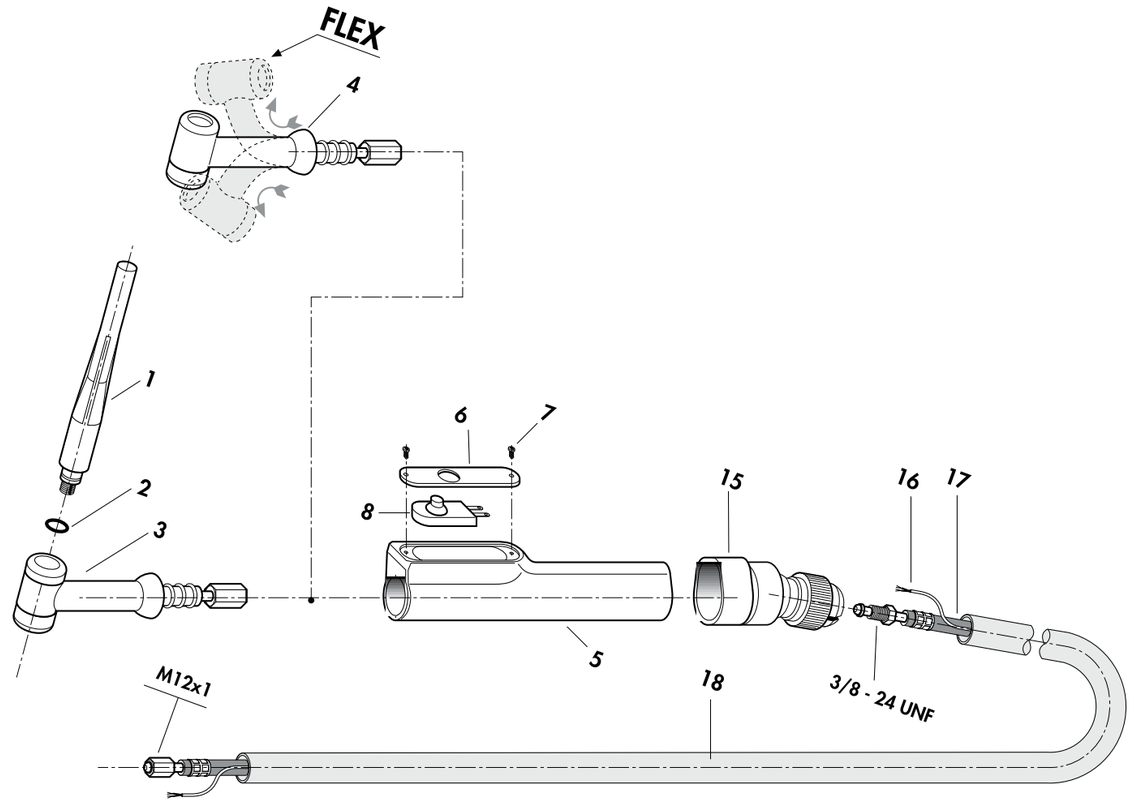


LISTA RICAMBI

| POS. | DESCRIZIONE | CODICE ORIGINALE | CONF. |
|---|---|---|---|
| 1 | Cappellotto lungo | 321.102.101 | 10 |
| 2 | Guarnizione "O" ring 2037 | 101.102.111 | 10 |
| 3 | Corpo torcia standard | 316.103.501 | 1 |
| 4 | Corpo torcia flessibile | 316.107.501 | 1 |
| 5 | Impugnatura piccola completa per micro | 337.100.103 | 1 |
| 6 | Coprimicro | 315.101.101 | 1 |
| 7 | Vite impugnatura | 181.104.202 | 20 |
| 8 | Micro-sottogomma | 339.101.101 | 1 |
| 15 | Snodo impugnatura piccola | 356.102.201 | 1 |
| 16 | Cavo comandi a metri | 143.101.102 | 1 |
| 17 | Cavo portacorrente da m.4 | 324.010.404 | 1 |
| 17 | Cavo portacorrente da m.8 | 324.010.804 | 1 |
| 18 | Protezione in tela "TUBIX" a metri | 175.002.220 | 1 |

# **PARTI** DI RICAMBIO

PER TORCE COMPATIBILI OCIM® **SA.26**

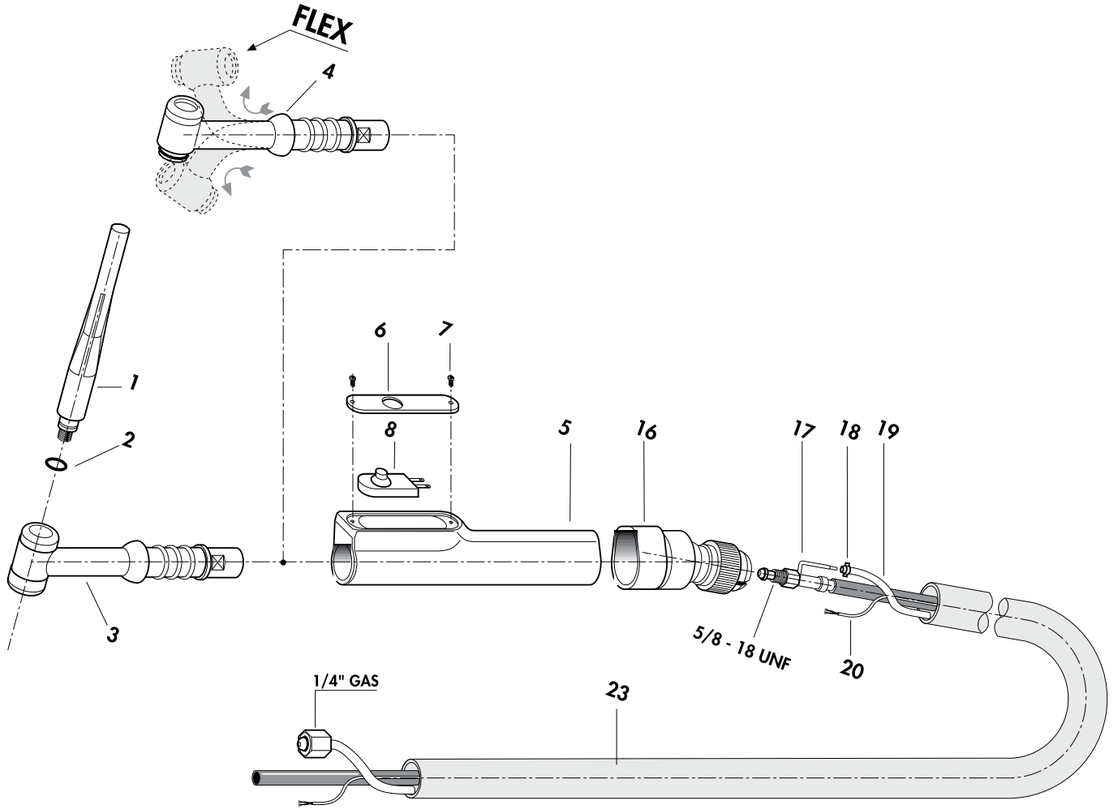


LISTA RICAMBI

| POS. | DESCRIZIONE | CODICE ORIGINALE | CONF. |
|---|---|---|---|
| 1 | | 321.102.101 | 10 |
| 2 | Guarnizione "O" ring 2037 | 101.102.111 | 10 |
| 3 | Corpo torcia standard | 316.103.502 | 1 |
| 4 | Corpo torcia flessibile | 316.107.502 | 1 |
| 5 | Impugnatura grande completa per micro | 337.100.104 | 1 |
| 6 | Coprimicro | 315.101.101 | 1 |
| 7 | Vite impugnatura | 181.104.102 | 20 |
| 8 | Micro-sottogomma | 339.101.101 | 1 |

| POS. | DESCRIZIONE | CODICE ORIGINALE | CONF. |
|---|---|---|---|
| 16 | Snodo impugnatura grande | 356.102.202 | 1 |
| 17 | Cavo portacorrente da m.4 | 325.010.403 | 1 |
| 17 | Cavo portacorrente da m.8 | 325.010.803 | 1 |
| 18 | Anello stringitubo Ø 9,5 | 101.106.202 | 10 |
| 19 | Tubo passsaggio gas a metri | 166.081.051 | 1 |
| 20 | Cavo comandi a metri | 143.101.102 | 1 |
| 23 | Protezione in tela "TUBIX" a metri | 175.002.285 | 1 |



# **PARTI** DI RICAMBIO

PER TORCE COMPATIBILI OCIM® **SA.18**

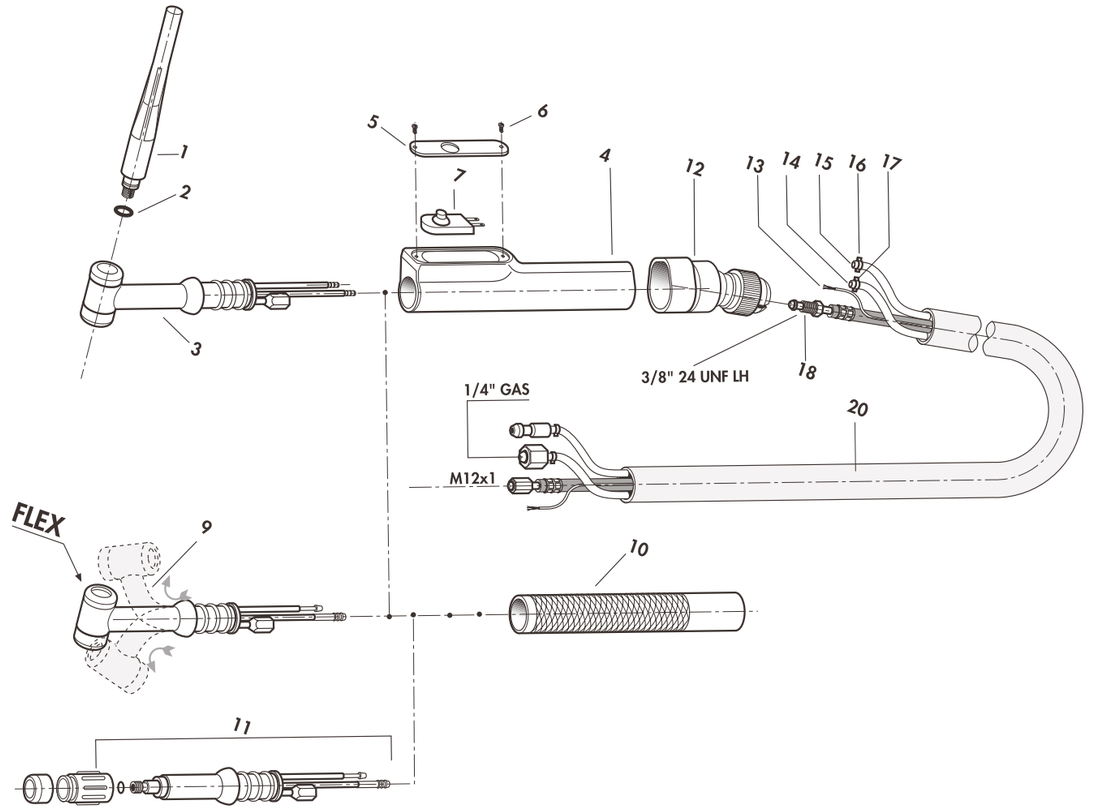


LISTA RICAMBI

| POS. | DESCRIZIONE | CODICE ORIGINALE | CONF. |
|---|---|---|---|
| 1 | Cappellotto lungo | 321.102.101 | 10 |
| 2 | Guarnizione "O" ring 2037 | 101.102.111 | 10 |
| 3 | Corpo torcia standard | 316.102.501 | 1 |
| 4 | Impugnatura grande completa per micro | 337.100.104 | 1 |
| 5 | Coprimicro | 315.101.101 | 1 |
| 6 | Vite impugnatura | 181.104.102 | 20 |
| 7 | Micro-sottogomma | 339.101.101 | 1 |
| 9 | Corpo torcia flessibile | 316.107.504 | 1 |
| 10 | Impugnatura grande tonda | 337.102.102 | 1 |
| 11 | Corpo torcia diritto | 416.106.101 | 1 |

| POS. | DESCRIZIONE | CODICE ORIGINALE | CONF. |
|---|---|---|---|
| 12 | Snodo impugnatura grande | 356.102.202 | 1 |
| 13 | Cavo comandi a metri | 143.101.102 | 1 |
| 14 | Tubo passsaggio gas a metri | 166.081.051 | 1 |
| 15 | Tubo passsaggio acqua a metri | 202.070.040 | 1 |
| 16 | Anello stringitubo Ø 9,5 | 101.106.202 | 10 |
| 17 | Anello stringitubo Ø 9,5 | 101.106.202 | 10 |
| 18 | Cavo portacorrente raffreddato m.4 | 312.010.403 | 1 |
| 18 | Cavo portacorrente raffreddato m.8 | 312.010.803 | 1 |
| 20 | Protezione in tela "TUBIX" a metri | 175.002.285 | 1 |

# **PARTI** DI RICAMBIO

PER TORCE COMPATIBILI OCIM® **SA.20**

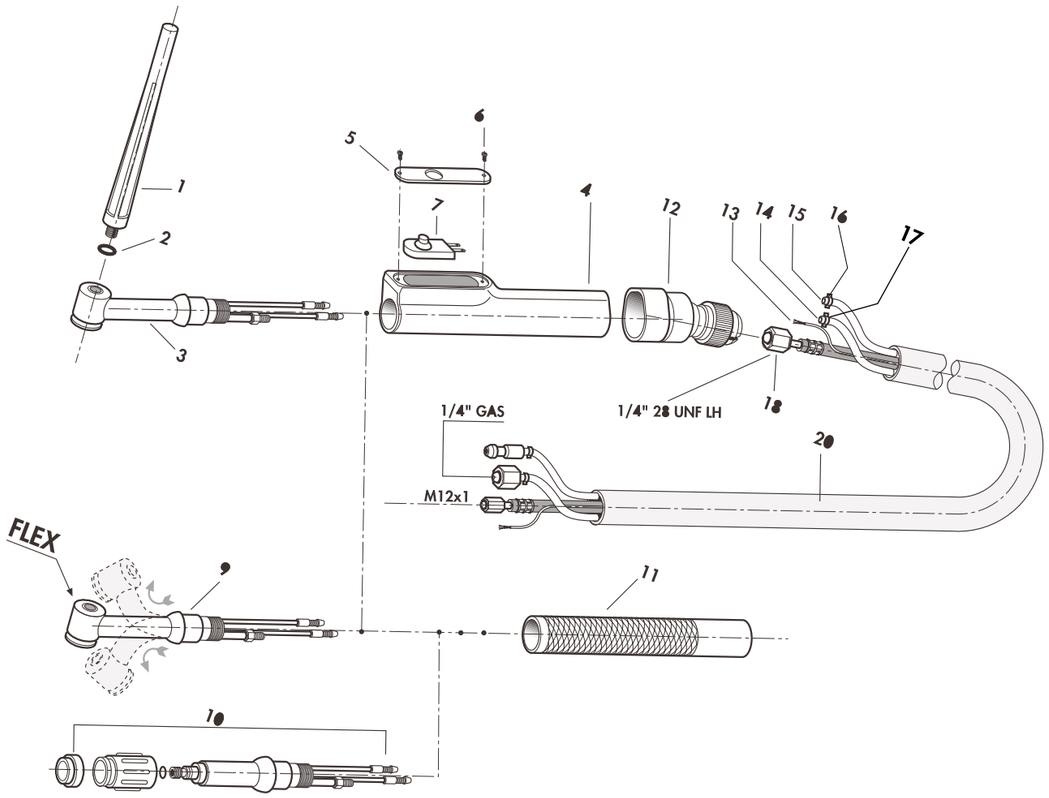


LISTA RICAMBI

| POS. | DESCRIZIONE | CODICE ORIGINALE | CONF. |
|---|---|---|---|
| 1 | Cappellotto lungo | 321.102.102 | 10 |
| 2 | Guarnizione "O" ring | 101.102.112 | 10 |
| 3 | Corpo torcia standard | 316.102.102 | 1 |
| 4 | Impugnatura piccola completa per micro | 337.100.105 | 1 |
| 5 | Coprimicro | 315.101.101 | 1 |
| 6 | Vite impugnatura | 181.104.102 | 20 |
| 7 | Micro-sottogomma | 339.101.101 | 1 |
| 9 | Corpo torcia flessibile | 316.107.505 | 1 |
| 10 | Corpo torcia diritto | 416.106.104 | 1 |
| 11 | Impugnatura piccola tonda | 337.102.104 | 1 |

| POS. | DESCRIZIONE | CODICE ORIGINALE | CONF. |
|---|---|---|---|
| 12 | Snodo impugnatura piccola | 356.102.201 | 1 |
| 13 | Cavo comandi a metri | 143.101.102 | 1 |
| 14 | Tubo passaggio gas a metri | 166.060.040 | 1 |
| 15 | Tubo passsaggio acqua a metri | 202.070.040 | 1 |
| 16 | Anello stringitubo Ø 8,0 | 101.106.201 | 10 |
| 17 | Anello stringitubo Ø 9,5 | 101.106.202 | 10 |
| 18 | Cavo portacorrente raffreddato m.4 | 312.020.401 | 1 |
| 18 | Cavo portacorrente raffreddato m.8 | 312.020.801 | 1 |
| 20 | Protezione in tela "TUBIX" a metri | 175.002.220 | 1 |

# SERVICE & QUALITY

PREMIUM QUALITY

MADE IN ITALY

## RICAMBI & ACCESSORI

# RICAMBI E ACCESSORI MIG - MAG

## Guaine guidafilo

| DESCRIZIONE | COLORE | Ø INT./EST. | CODICE | CONF. |
|---|---|---|---|---|
| Guaina rivestita | blu | 1,5/4,0 | 155.024.015 | 53 m. |
| Guaina rivestita | gialla | 20,/4,8 | 155.024.820 | 53 m. |
| Guaina rivestita | rossa | 2,0/4,0 | 155.024.020 | 53 m. |
| Guaina rivestita | bianca | 2,4/4,8 | 155.024.824 | 53 m. |
| Guaina non rivestita | - | 2,0/4,8 | 155.014.820 | 53 m. |
| Guaina non rivestita | - | 2,4/4,8 | 155.014.824 | 53 m. |

## Cavi comandi, Tubi gas/acqua e protezione per fasci cavi MIG-MAG

| DESCRIZIONE | COLORE | Ø INT./EST. | CODICE | CONF. |
|---|---|---|---|---|
| Cavo comandi | nero/marrone | - | 143.101.102 | 200 m. |
| Tubo passaggio and. acqua | nero | 5,0/9,0 | 202.090.050 | 100 m. |
| Tubo passaggio gas | nero | 5,0/8,0 | 166.081.051 | 300 m. |
| Tubo passaggio and. acqua | blu | 3,5/8,0 | 202.080.040 | 100 m. |
| Tubo passaggio rit. acqua | rosso | 3,5/8,0 | 168.080.040 | 100 m. |
| Tubo protezione esterno cavo | nero | 28/31 | 175.300.280 | 20 m. |

## Altri accessori

| DESCRIZIONE | CODICE | CONF. |
|---|---|---|
| Spina maschio mobile per Euro Aria | 183.102.100 | 10 |
| Spina maschio mobile per Euro Acqua | 183.102.103 | 10 |
| Faston cilindrico maschio | 124.102.104 | 10 |
| Faston cilindrico femmina | 124.101.104 | 10 |
| Faston pulsante | 124.103.101 | 10 |
| Presa gas terminale Euro | 150.110.101 | 10 |
| Anello OR persa gas Euro | 101.102.110 | 10 |
| Tappo blu | 156.109.110 | 10 |
| Tappo rosso | 156.109.109 | 10 |

# RICAMBI E ACCESSORI TIG

## COMPONENTI DELFOTIG 9-20

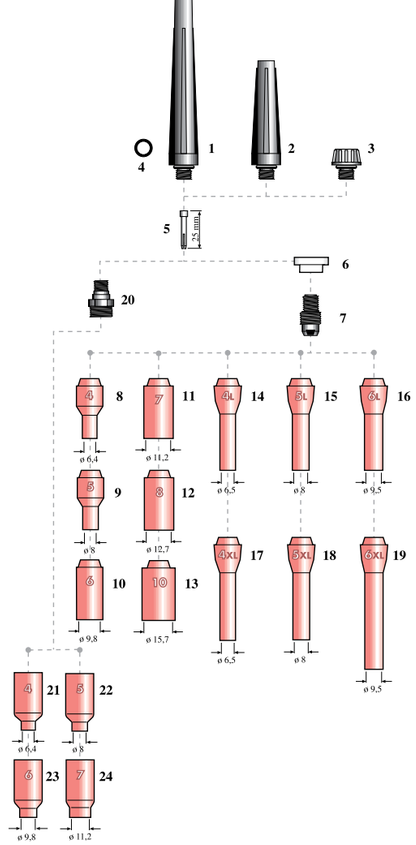


| POS. | DESCRIZIONE | CODICE | CONF. |
|---|---|---|---|
| 1 | Cappellotto lungo 41V24 | 321.102.102 | 10 |
| 2 | Cappellotto medio 41V35 | 321.102.104 | 10 |
| 3 | Cappellotto corto 41V33 | 321.101.102 | 10 |
| 4 | Guarnizione "o" ring OR 2018 | 101.102.112 | 10 |
| 5 | Pinza serraelettrodo Ø 1,0 13N21 | 313.102.010 | 10 |
| 5 | Pinza serraelettrodo Ø 1,6 13N22 | 313.102.016 | 10 |
| 5 | Pinza serraelettrodo Ø 2,0 | 313.102.020 | 10 |
| 5 | Pinza serraelettrodo Ø 2,4 13N23 | 313.102.024 | 10 |
| 5 | Pinza serraelettrodo Ø 3,2 13N24 | 313.102.032 | 10 |
| 6 | Guarnizione teflon lato ugello 598882 | 335.101.102 | 10 |
| 7 | Porta pinza Ø 1,0 13N26 | 314.103.010 | 10 |
| 7 | Porta pinza Ø 1,6 13N27 | 314.103.016 | 10 |
| 7 | Porta pinza Ø 2,0 | 314.103.020 | 10 |
| 7 | Porta pinza Ø 2,4 13N28 | 314.103.024 | 10 |
| 7 | Porta pinza Ø 3,2 13N29 | 314.103.032 | 10 |
| 8 | Ugello ceramico Gr.4 13N08 | 379.102.104 | 10 |
| 9 | Ugello ceramico Gr.5 13N09 | 379.102.105 | 10 |
| 10 | Ugello ceramico Gr.6 13N10 | 379.102.106 | 10 |
| 11 | Ugello ceramico Gr.7 13N11 | 379.102.107 | 10 |
| 12 | Ugello ceramico Gr.8 13N12 | 379.102.108 | 10 |
| 13 | Ugello ceramico Gr.10 13N13 | 379.102.110 | 10 |
| 14 | Ugello ceramico Gr.4L 796F71 | 379.102.204 | 10 |
| 15 | Ugello ceramico Gr.5L 796F72 | 379.102.205 | 10 |
| 16 | Ugello ceramico Gr.6L 796F73 | 379.102.206 | 10 |
| 17 | Ugello ceramico Gr.4 XL 796F75 | 379.102.304 | 10 |
| 18 | Ugello ceramico Gr.5 XL 796F76 | 379.102.305 | 10 |
| 19 | Ugello ceramico Gr.6 XL 796F77 | 379.102.306 | 10 |
| 20 | Porta pinza Gas Lens Ø 1,0 45V42 | 314.104.010 | 10 |
| 20 | Porta pinza Gas Lens Ø 1,6 45V43 | 314.104.016 | 10 |
| 20 | Porta pinza Gas Lens Ø 2,4 45V44 | 314.104.024 | 10 |
| 20 | Porta pinza Gas Lens Ø 3,2 45V45 | 314.104.032 | 10 |
| 21 | Ugello ceramico Gr.4 53N58 Gas Lens | 379.104.104 | 10 |
| 22 | Ugello ceramico Gr.5 53N59 Gas Lens | 379.104.105 | 10 |
| 23 | Ugello ceramico Gr.6 53N60 Gas Lens | 379.104.106 | 10 |
| 24 | Ugello ceramico Gr.7 53N61 Gas Lens | 379.104.107 | 10 |

## COMPONENTI DELFOTIG 17-18-26

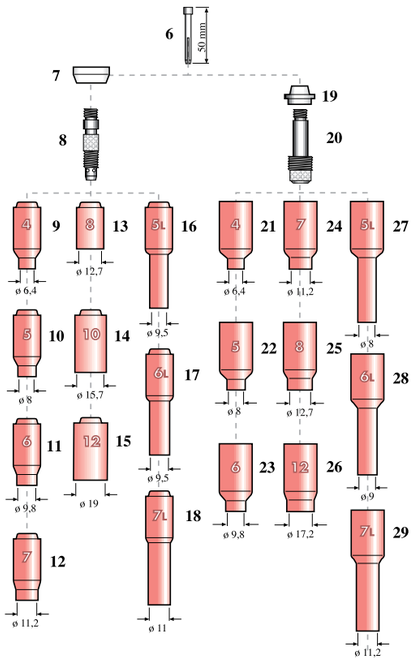


| POS. | DESCRIZIONE | CODICE | CONF. |
|---|---|---|---|
| 1 | Cappellotto lungo 57Y02 | 321.102.101 | 10 |
| 2 | Cappellotto medio 57Y03 | 321.102.103 | 10 |
| 3 | Cappellotto corto 57Y04 | 321.101.101 | 10 |
| 4 | Guarnizione "o" ring OR2037 | 101.102.111 | 10 |
| 6 | Pinza serraelettrodo Ø 1,0 10N22 | 313.101.010 | 10 |
| 6 | Pinza serraelettrodo Ø 1,6 10N23 | 313.101.016 | 10 |
| 6 | Pinza serraelettrodo Ø 2,0 | 313.101.020 | 10 |
| 6 | Pinza serraelettrodo Ø 2,4 10N24 | 313.101.024 | 10 |
| 6 | Pinza serraelettrodo Ø 3,2 10N25 | 313.101.032 | 10 |
| 6 | Pinza serraelettrodo Ø 4,0 54N20 | 313.101.040 | 10 |
| 7 | Guarnizione teflon lato ugello 18CG | 335.101.101 | 10 |
| 8 | Porta pinza Ø 1,0 10N30 | 314.101.010 | 10 |
| 8 | Porta pinza Ø 1,6 10N31 | 314.101.016 | 10 |
| 8 | Porta pinza Ø 2,0 | 314.101.020 | 10 |
| 8 | Porta pinza Ø 2,4 10N32 | 314.101.024 | 10 |
| 8 | Porta pinza Ø 3,2 10N28 | 314.101.032 | 10 |
| 8 | Porta pinza Ø 4,0 406488 | 314.101.040 | 10 |
| 9 | Ugello ceramico Gr.4 10N50 | 379.101.104 | 10 |
| 10 | Ugello ceramico Gr.5 10N49 | 379.101.105 | 10 |
| 11 | Ugello ceramico Gr.6 10N48 | 379.101.106 | 10 |
| 12 | Ugello ceramico Gr.7 10N47 | 379.101.107 | 10 |
| 13 | Ugello ceramico Gr.8 10N46 | 379.101.108 | 10 |
| 14 | Ugello ceramico Gr.10 10N45 | 379.101.110 | 10 |
| 15 | Ugello ceramico Gr.12 10N44 | 379.101.112 | 10 |
| 16 | Ugello ceramico Gr.5L 10N49L | 379.101.205 | 10 |
| 17 | Ugello ceramico Gr.6L 10N48L | 379.101.206 | 10 |
| 18 | Ugello ceramico Gr.7L 10N47L | 379.101.207 | 10 |
| 19 | Guarnizione lato ugello Gas Lens | 335.102.101 | 10 |
| 20 | Porta pinza Gas Lens Ø 1,0 45V24 | 314.102.010 | 10 |
| 20 | Porta pinza Gas Lens Ø 1,6 45V25 | 314.102.016 | 10 |
| 20 | Porta pinza Gas Lens Ø 2,4 45V26 | 314.102.024 | 10 |
| 20 | Porta pinza Gas Lens Ø 3,2 45V27 | 314.102.032 | 10 |
| 20 | Porta pinza Gas Lens Ø 4,0 45V28 | 314.102.040 | 10 |
| 21 | Ugello ceramico Gr.4 54N18 Gas Lens | 379.103.104 | 10 |
| 22 | Ugello ceramico Gr.5 54N17 Gas Lens | 379.103.105 | 10 |
| 23 | Ugello ceramico Gr.6 54N16 Gas Lens | 379.103.106 | 10 |
| 24 | Ugello ceramico Gr.7 54N15 Gas Lens | 379.103.107 | 10 |
| 25 | Ugello ceramico Gr.8 54N14 Gas Lens | 379.103.108 | 10 |
| 26 | Ugello ceramico Gr.12 54N19 Gas Lens | 379.103.112 | 10 |
| 27 | Ugello ceramico Gr.5 L 54N17L Gas Lens | 379.103.205 | 10 |
| 28 | Ugello ceramico Gr.6 L 54N16L Gas Lens | 379.103.206 | 10 |
| 29 | Ugello ceramico Gr.7 L 54N15L Gas Lens | 379.103.207 | 10 |



RICAMBI E ACCESSORI TIG

## Cavi comandi, Tubi gas/acqua e protezione per fasci cavi TIG

| DESCRIZIONE | COLORE | Ø INT./EST. | CODICE | CONF. |
|---|---|---|---|---|
| Cavo comandi (2 poli) | nero/marrone | - | 143.101.102 | 200 m. |
| Tubo passaggio gas TIG 20 | nero | 4,0/6,0 | 166.060.040 | 250 m. |
| Tubo passaggio gas TIG 26-18 | nero | 5,0/8,0 | 166.081.051 | 100 m. |
| Tubo passaggio acqua | nero | 4,0/7,0 | 202.070.040 | 100 m. |
| Tubo protezione esterno TUBIX 9-17-20 | - | - | 175.002.220 | 81 m. |
| Tubo protezione esterno TUBIX 18-26 | - | - | 175.002.285 | 81 m. |
| Tubo protezione esterno gomma 9-17-20 | - | - | 173.230.210 | |
| Tubo protezione esterno gomma 18-26 | - | - | 173.280.260 | |
| Tubo protezione in pelle | nero | - | 464.024.026 | 0,8 m. |
| Snodo per protez. pelle | - | - | 456.103.102 | 1 |

## TERMINALE

» **Nuovo design del supporto cavo terminale, lato macchina.**

### Connettori Torce TIG

| CONNETTORT TIG | MODELLO TORCIA SERIE | CODICE | CONF. |
|---|---|---|---|
| | DT.9-17<br>SA.9-9V<br>SA.17-17V<br>SA.26V | 442.100.104 | 1 |
| | DT.26<br>SA.26 | 442.100.105 | 1 |
| | DT.20 - SA.20<br>DT.18 - SA.18 | 442.100.110<br>442.100.111 | 1 |
| | DT.9-17<br>SA.9-17 | 342.105.107 | 1 |
| | DT.26<br>SA.26 | 342.105.109 | 1 |
| 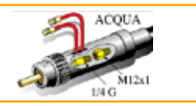  | DT.18-20<br>SA.18-20 | 342.105.108 | 1 |





# ELETTRODI

## LE DIFFERENZE

### TUNGSTENO PURO WP

Gli elettrodi di tungsteno puro WP, (contenuto di tungsteno minimo è del 99,5%, senza altre impurità) sono stati i primi ad essere utilizzati nella saldatura TIG. L'elettrodo di tungsteno puro risulta essere la miglior scelta per la saldatura in AC, anche se si possono utilizzare in DC. Mantiene particolarmente pulita la superficie del materiale base, ha una buona conduttività e scaldandosi tende ad assumere una forma circolare regolare, caratteristica che non rende necessaria la continua affilatura durante l'uso. L'arco di saldatura è stabile anche con corrente molto bassa, tanto che alluminio, magnesio ed altri metalli possono essere saldati anche con correnti inferiori ai 5 Ampere.

### TUNGSTENO CERIATO WC20 2%

Gli elettrodi di tungsteno ceriati contengono tra l' 1,8 ed il 2,2% di Cerio. La presenza di cerio, permette una buona partenza d'arco ed un'ottima stabilizzazione dell'arco alle basse correnti di saldatura. Gli elettrodi ceriati sono comunemente utilizzati sulle tubazioni, sull'acciaio inossidabile e su piccoli pezzi di precisione, sempre la prima scelta in condizioni di lavoro con correnti basse ed in corrente continua. La mobilità dell'ossido di cerio è piuttosto elevata, quindi il tungsteno ceriato non è adatto per applicazioni con corrente elevata, se usato in queste condizioni l'ossido perde l'uniformità subendo danni, facendo così sparire i benefici tipici apportati dall'ossido di cerio.

### TUNGSTENO WL 10 LANTANIO 1% | TUNGSTENO WL 15 LANTANIO 1,5% | TUNGSTENO WL 20 LANTANIO 2%

Gli elettrodi di tungsteno lantaniati contengono ossido di lantanio in percentuali tra lo 0,8 ed il 2,2%, la work function degli elettroni è 2,8 eV e 3,0 eV. Caratteristiche peculiari di questi elettrodi sono la facilità di avvio dell'arco, la stabilità d'arco anche con corrente molto bassa, l'efficace nel prevenire shock termici, anche durante cicli di lavoro brevi e ripetuti. La buona duttilità, la resistenza al creep, ed il mantenimento di temperature di esercizio molto basse aiutano a prevenire l'inquinamento del materiale e la formazione di grani, fattori che favoriscono la durata di vita dell'elettrodo. Elettrodo utilizzato principalmente in DC, che garantisce ottime prestazioni anche nella saldatura AC. Anche nella saldatura di tubazioni, questi elettrodi sono particolarmente apprezzati, perché consentono una forte riduzione dei tempi morti per manutenzione.

### TUNGSTENO WS2 TERRE RARE | TUNGSTENO WS3 TERRE RARE

Gli elettrodi di tungsteno con terre rare (ossidi misti), confrontati agli elettrodi toriati risultano essere meno dannosi per l'ambiente e non radioattivi. Offrono eccellenti caratteristiche di accensione e costanti proprietà di saldatura. Sono universali, adatti a tutte le applicazioni di saldatura sia in DC che in AC, utilizzabili con acciai legati e non, per acciaio inossidabile, alluminio, titanio, nichel, rame e leghe di magnesio. Per la loro ottima facilità di accensione, sono particolarmente adatti per la saldatura automatizzata. In funzione della bassa temperatura prodotta dell'elettrodo, sopportano capacità di corrente molto elevate, garantiscono inoltre un lungo ciclo di vita utile mantenendo intatte le loro caratteristiche peculiari.

## VANTAGGI IN BREVE

» Il saldatore non è più esposto alle radiazioni.
» Impatto ambientale ridotto. I pezzi rimanenti e la polvere di macinazione non vengono più trattati come pericolosi.
» Non sono richieste garanzie speciali per lo stoccaggio e il trasporto.
» La punta dell'elettrodo rimane "più fredda" rispetto ai tungsteni tradizionali
» Caratteristiche di accensione superiori
» Maggiore stabilità dell'arco
» Riduzione della combustione
» Maggiore capacità di portata di corrente
» Riduzione del degrado della punta dell'elettrodo
» Maggiore flessibilità

| ELETTRODI LUNGH. 175 MM Ø | TUNGSTENO PURO WP | TUNGSTENO CERIATO 2% | TUNGSTENO WL 10 LANTANIO 1% | TUNGSTENO WL 15 LANTANIO 1,5% | TUNGSTENO WL 20 LANTANIO 2% | TUNGSTENO WS2 TERRE RARE | TUNGSTENO WS3 TERRE RARE |
|---|---|---|---|---|---|---|---|
| 1,0 | 300.017.510 | 300.217.510 | 300.317.510 | 300.417.510 | 300.517.510 | 300.617.510 | 300.717.510 |
| 1,6 | 300.017.516 | 300.217.516 | 300.317.516 | 300.417.516 | 300.517.516 | 300.617.516 | 300.717.516 |
| 2,4 | 300.017.524 | 300.217.524 | 300.317.524 | 300.417.524 | 300.517.524 | 300.617.524 | 300.717.524 |
| 3,2 | 300.017.532 | 300.217.532 | 300.317.532 | 300.417.532 | 300.517.532 | 300.617.532 | 300.717.532 |
| 4,0 | 300.017.540 | 300.217.540 | 300.317.540 | 300.417.540 | 300.517.540 | 300.617.540 | 300.717.540 |

DELFO
WELDING TECHNOLOGIES

**DELFO S.r.l.**
Via Benaco,1/3 - 20098
San Giuliano Milanese - Milano – Italy
Tel.: +39 02 87205264

e-mail: info@delfoweld.com
**www.delfoweld.com**

PREMIUM QUALITY

MADE IN ITALY

**Rev. 06/21**